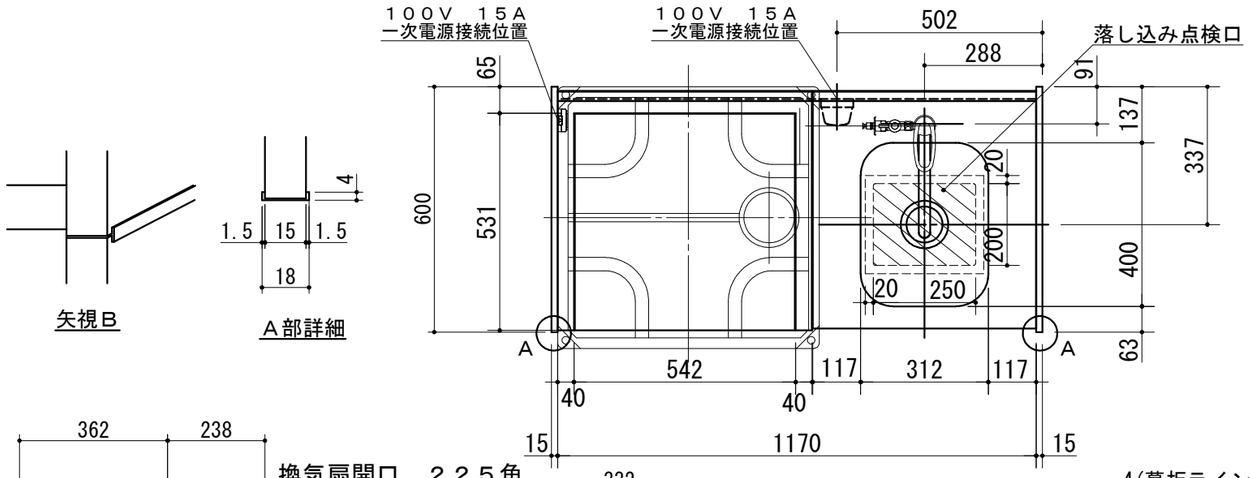

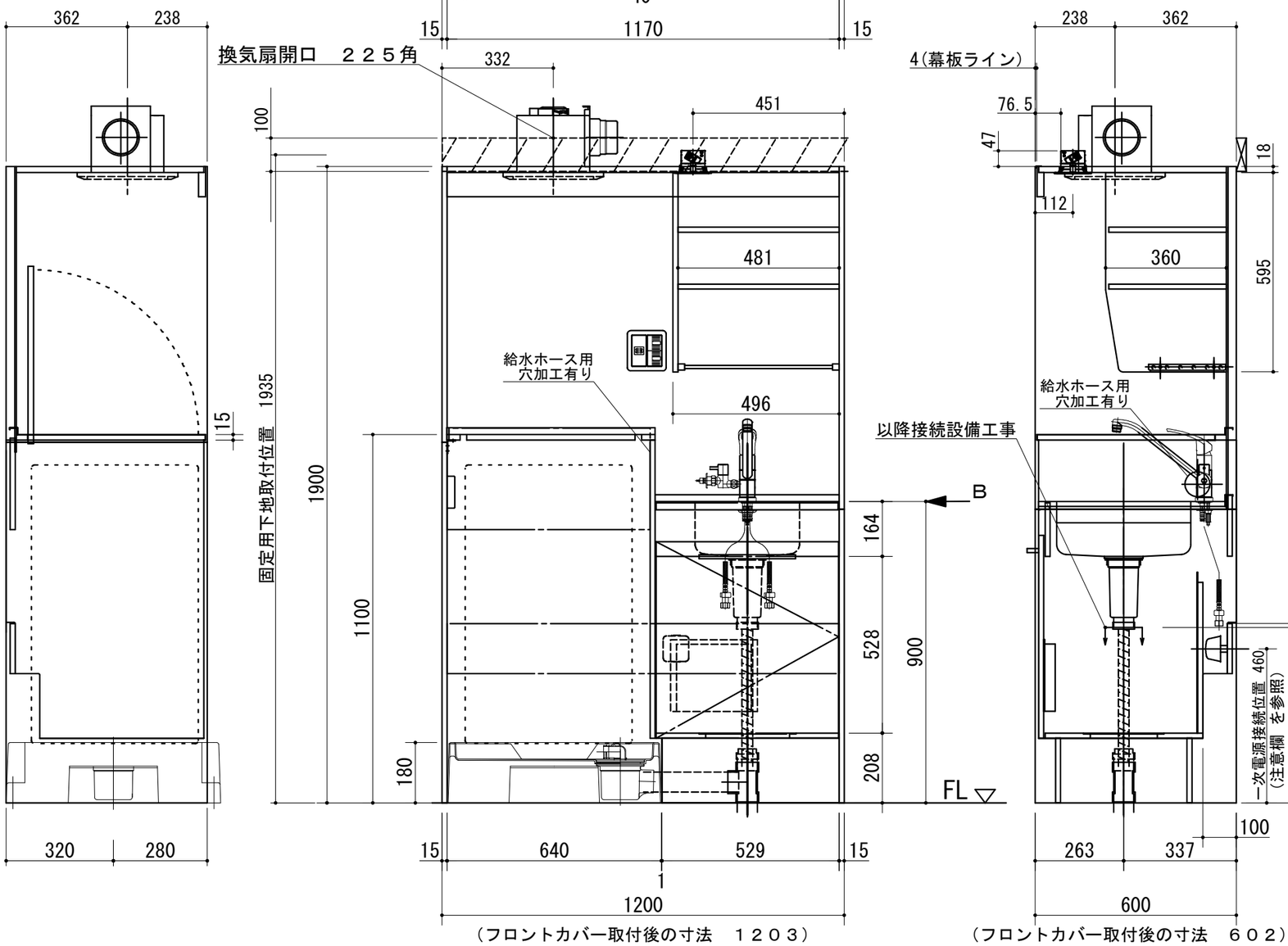

	Ｎｏ	名　　称	仕　　様	色
上部ユニット		サイドパネルＡ	両面低圧メラミン化粧パーチ	ホワイト
		サイドパネルＢ	内面：化粧フネン板ｔ３．０(ﾉﾝｱｽ) 外面：低圧メラミン化粧パーチ	ホワイト ホワイト
		天　　板	内面：化粧フネン板ｔ３．０(ﾉﾝｱｽ)	ホワイト
		バックパネル	内面：化粧フネン板ｔ３．０(ﾉﾝｱｽ)	ホワイト
		幕　　板	内面：化粧フネン板ｔ３．０(ﾉﾝｱｽ) 外面：低圧メラミン化粧パーチ	ホワイト ホワイト
		食器　側板	両面低圧メラミン化粧パーチ	ホワイト
		食器　固定棚板	両面低圧メラミン化粧パーチ	ホワイト
		照明器具	ダウンライト （１００Ｖ ＬＥＤ）	
		ミズキリ棚	ステンレスパイプ	
△1		スイッチ	照明・換気扇用スイッチ＋コンセント	
下部ユニット		ワークトップ	ステンレス製（ヘアライン）	
		シングルレバー水栓	ＫＭ５０４１ＣＴＴＵ（分岐水栓）	
		排水栓セット	ゴミ収納器付、ジャバラホース付 シーリングプレート、防臭キャップ （ＶＰ４０管接続可能）	
		側板（シンク側）	両面低圧メラミン化粧パーチ	ホワイト
		側板（コンロ側）	両面低圧メラミン化粧パーチ	ホワイト
		フロントパネル	両面低圧メラミン化粧パーチ	ホワイト
		ウシロ補強	両面低圧メラミン化粧パーチ	ホワイト
		トビラ	両面低圧メラミン化粧パーチ 包丁差し付 取っ手：155.01.255	ホワイト シルバー
		底　　板	両面低圧メラミン化粧パーチ 落し込み点検口付き	ホワイト
		ケコミ	両面低圧メラミン化粧パーチ	ホワイト
		点検フタ	カラーＭＤＦ	ホワイト
		ジョイントボックス	１００Ｖ　１５Ａ一次電源接続用	
		洗濯機用コンセント	ＷＫＳ２１６	
		給水ホース用穴キャップ	ＬＳ７６ＷＴ	
		フロントカバー	硬質塩化ビニール 両面テープ付	ホワイト
		ジョイナー	硬質塩化ビニール	ホワイト
		マクイタカバー	硬質塩化ビニール	ホワイト
		換気扇	ＤＶ－２２５Ｎ（Φ１００ダクト用）	
		洗濯機パン	Ｗ６４０（ＵＳＢ－６４６４）	
		洗濯機用トラップ	横型排水トラップ（ＸＴ－ＳＮＷ）	
		チーズ	３方ＶＰ５０	

1．本図はＲタイプを示し、Ｌタイプは本図と左右対称です。
2．換気扇開口：　２２５角（Φ１００ダクト用）
3．不燃化粧板の不燃認定番号：　ＮＭ－８５７７
4．仕様、寸法は改良の為に予告無しに変更する場合があります。
　商品の品質、品位を高める為ですので御理解を願います。
5．一次電源・給排水管・換気扇の接続及び取付は別途です。
6．一次電源は１００Ｖ１５Ａを２回路用意して下さい。
7．一次電源コードの長さは一次電源接続位置より３００mm以上
　延ばして下さい。
8．ＶＰ５０管は現場手配になります。
9．本図は横型トラップ仕様になります。

健康対応ミニキッチン
Ｆ☆☆☆☆対応商品
ノンアスベスト仕様

WEB
出力

＊　お願い　本物件のご発注時には本図面を必ずご添付下さい。

Repeat

Webダウンロード図面

符号	年　月　日	訂　正　記　事	記入	点検	点検	承　認　印	検　図　印	製図印
△	：　：							
△	：　：							
△1	２５：　１：２７	スイッチ・コンセント変更	タイ	荒井			荒井	タイ

尺度	工事名称	御注文主
1/15		
日付 2020年　7月　14日	図面名称 ＬＦＫ１２０ＤＦＡＵ　Ｒ　総組立図	図面番号 Ｌ５０４１Ｕ０１