	No	名　　称	仕　　様	色
下部ユニット		ワークトップ	天板：バイオマーブル シンク：ステンレス製	（　）
		キャビネット	底板：ポリ合板 木口：メラミン 側板外面：メラミン その他：低圧メラミン化粧パーチ	ホワイト （　） （　） ホワイト
		ヒキマエ	メラミン 取っ手：丸型ツマミ	（　）
		シングルレバー水栓	Ｋ８７４１ＪＶ－１３（三栄製）	
		付属品	目皿付、ＶＰ４０用アダプター付 Ｓトラップ低位置接続仕様	

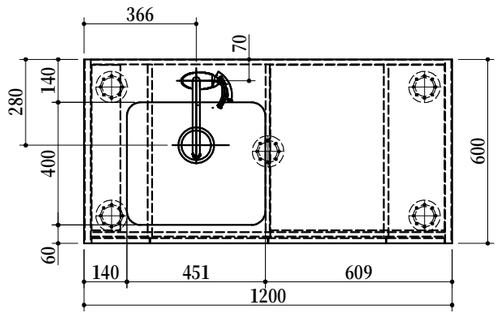

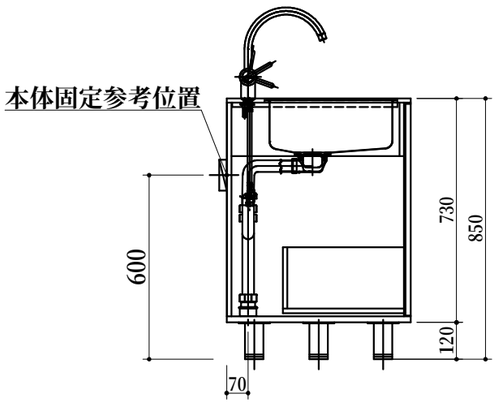

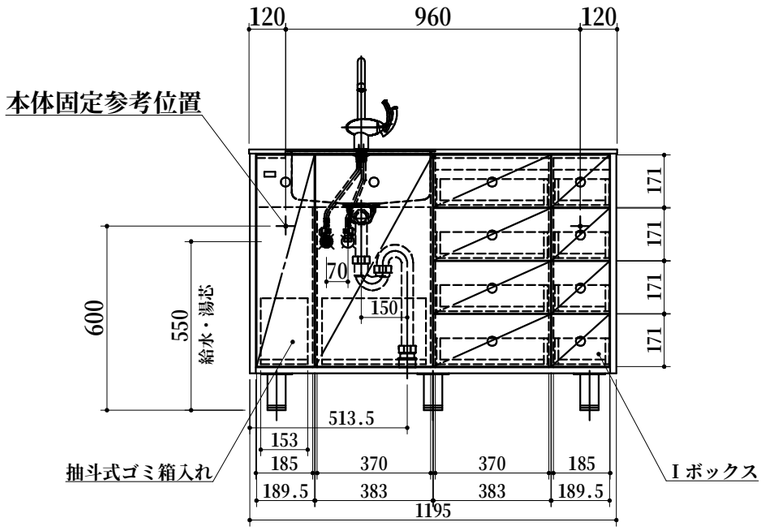

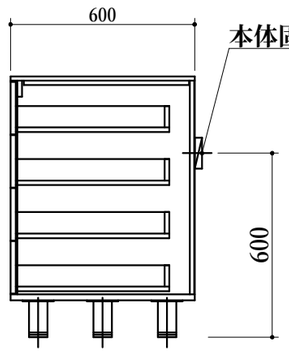

1．本図はＬタイプを示し、Ｒタイプは本図と左右対称です。

2．仕様、寸法は改良の為に予告無しに変更する場合があります。
　商品の品質、品位を高める為ですので御理解を願います。

3．給排水管の接続及び取付は別途です。

4．給湯水栓以前の止水栓及び給湯・給水の配管と、
　雄ネジ(G1/2)は別途手配になります。

WEB
出力

＊　お願い　本物件のご発注時には本図面を必ずご添付下さい。

Repeat

Webダウンロード図面

符号	年　月　日	訂　正　記　事	記入	点検	点検	承　認　印			検　図　印	製図印	尺度 1/20	工事名称	御注文主
△	：　：								荒井	タイ	日付 H 29年 5月 19日	図面名称 POC１２０FFML　総組立図	図面番号 P２０４２C
△	：　：												
△	：　：												