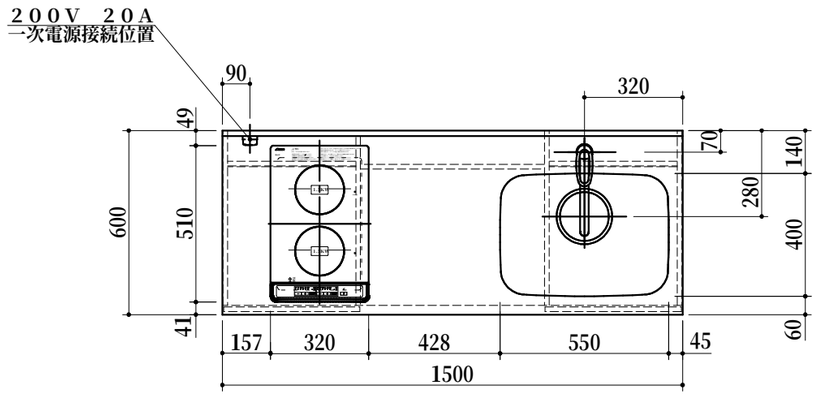

	No	名　　称	仕　　様	色
ベースキャビ		ワークトップ	天板：人造大理石 シンク：５５０ＡＳ（シゲル工業製）	（　）
		キャビネット	幕板：クリア　シート貼り その他：低圧メラミンパーチ 木口：化粧テープ	（　） ホワイト ホワイト
		扉・ヒキマエ	クリア　シート貼り ライン取手	（　） シルバー
		混合水栓	ＫＭ５０１１Ｔ（ＫＶＫ製）	
		２口ＩＨヒーター	ＳＩＨ－Ｂ２２３ＡＪ－Ｗ ２００Ｖ　３０００Ｗ	
		付属品	大型ゴミ収納器付排水トラップ ＶＰ４０用アダプター付ホース 包丁差し、防臭キャップ付き	
ウォール		キャビネット	フード側側板：化粧不燃板 底板外面：化粧不燃板 背板：カラー合板 その他：低圧メラミンパーチ	ホワイト ホワイト ホワイト ホワイト
		扉	クリア　シート貼り 取っ手なし　下１５mm伸ばし	（　）
		レンジフード	ＢＤＲ－３ＨＬ－６０１　Ｗ 前幕板　Ｈ＝２００	ホワイト ホワイト
		ヒーター用コンセント	２００Ｖ　２０Ａ一次電源接続用	

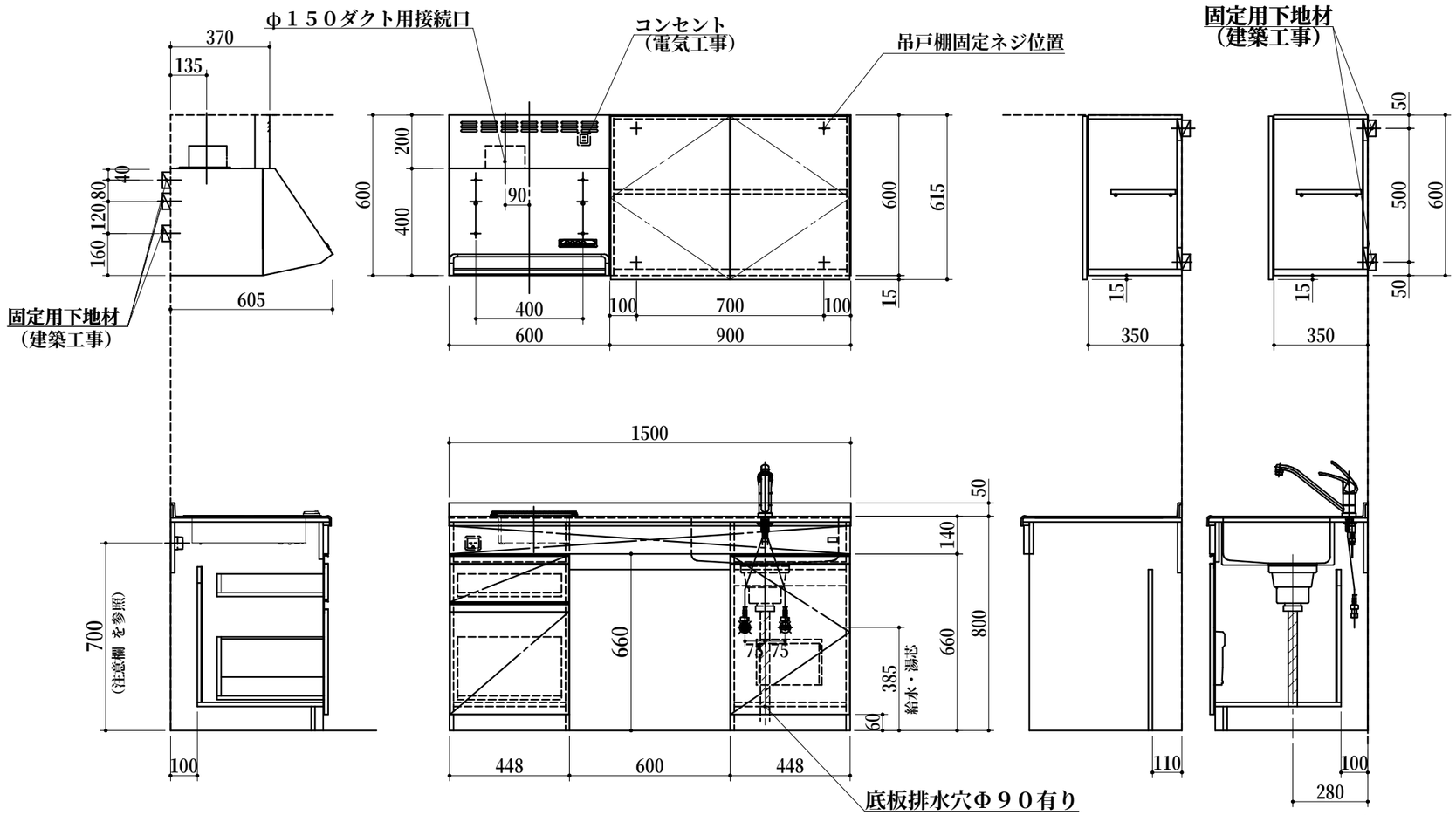

1．本図はＲタイプを示し、Ｌタイプは本図と左右対称です。

2．仕様、寸法は改良の為に予告無しに変更する場合があります。
商品の品質、品位を高める為ですので御理解を願います。

3．一次電源・給排水管の接続及び取付は別途です。

4．一次電源は１００Ｖ　１５Ａと２００Ｖ　２０Ａを
１回路ずつ用意して下さい。

5．不燃化粧板の不燃認定番号　：　ＮＭ－０９２５

6．一次電源コードの長さは一次電源接続位置より５００㎜以上
延ばして下さい。

7．給湯水栓以前の止水栓及び給湯・給水の配管と、
雄ネジ(G1/2)は別途手配になります。

健康対応ミニキッチン

Ｆ☆☆☆☆対応商品
ノンアスベスト仕様

WEB 出力

＊　お願い　本物件のご発注時には本図面を必ずご添付下さい。

Repeat

Webダウンロード図面

符号	年　月　日	訂　正　記　事	記入	点検	点検	承　認　印	検　図　印	製図印
△	：　：						荒井	タイ
△								
△								

尺度 1/15
日付 2023年 7月　7日
工事名称
図面名称 トクＲＧＴ１５０ＳＳＪＷＫ　Ｒ　総組立図
図面番号 Ｒ４７４１ＧＳ５８８