★このキッチンの仕様では現場での電気温水器組み込み仕様への変更は不可です。ご注意下さい。

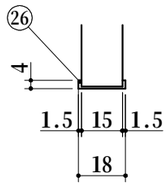

A部詳細

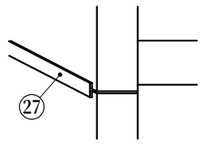

矢視B

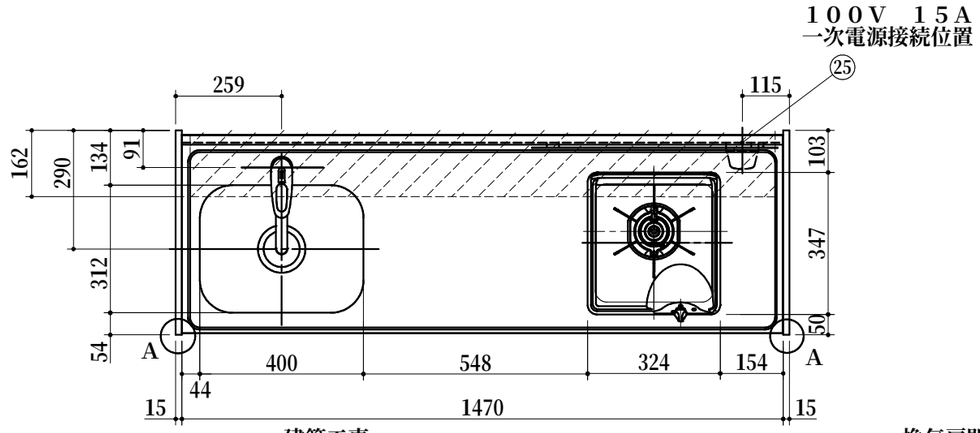

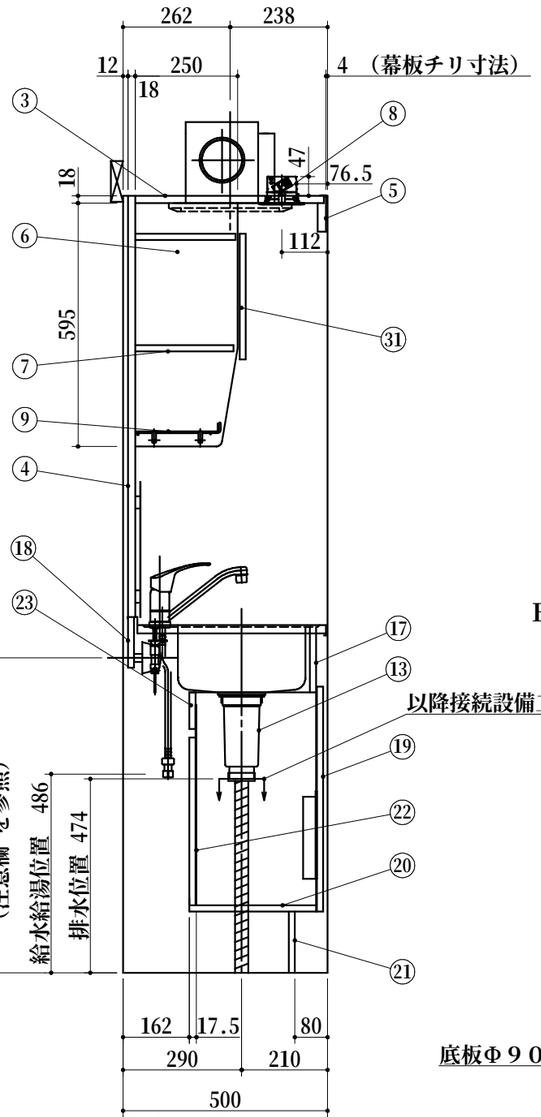

（フロントカバー取付後の寸法　５０２）

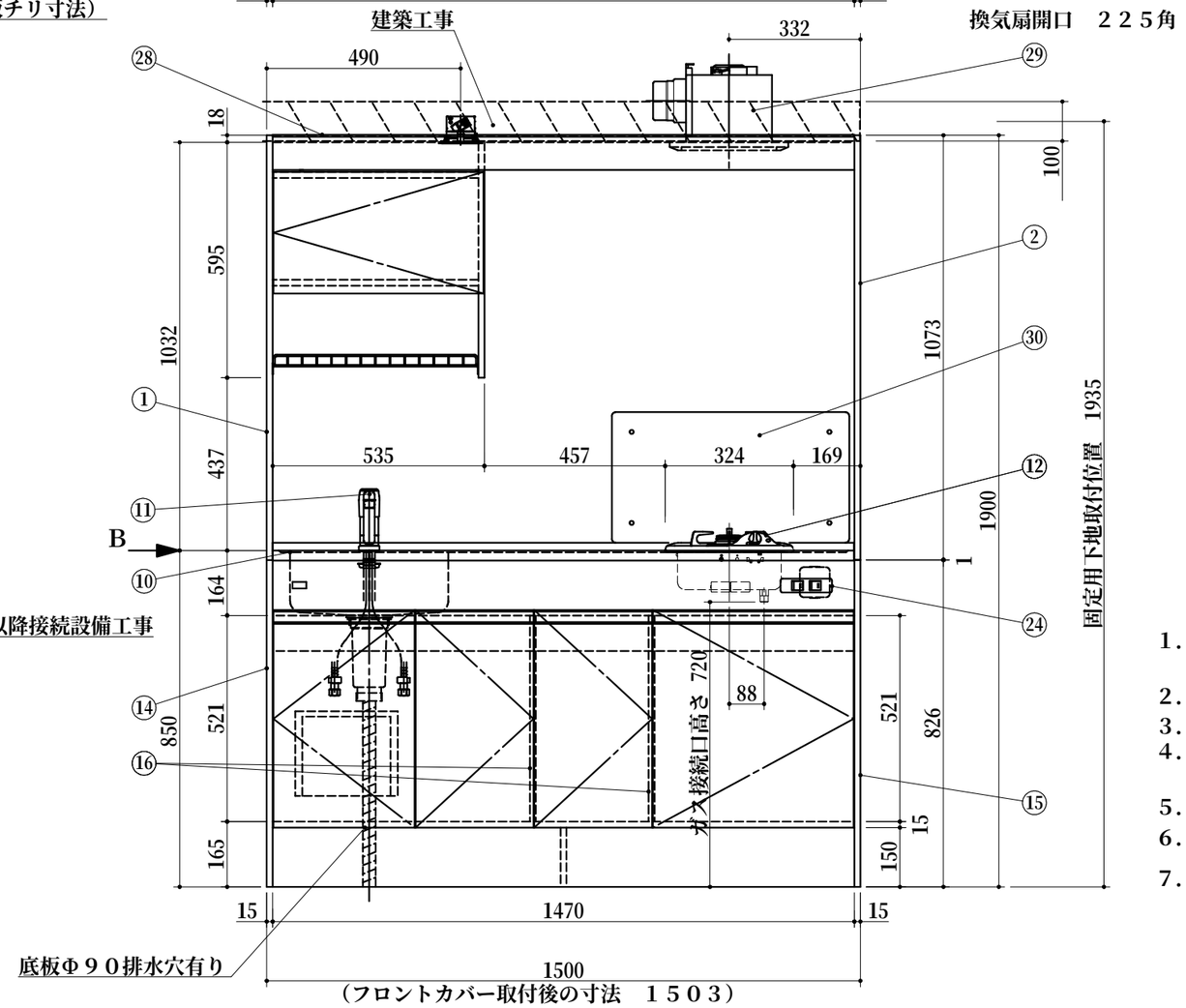

（フロントカバー取付後の寸法　１５０３）

	No	名　　称	仕　　様	色
上部ユニット	1	サイドパネルA	両面低圧メラミン化粧パーチ	ホワイト
	2	サイドパネルB	内面：化粧フネン板ｔ３．０(ﾉﾝｱｽ) 外面：低圧メラミン化粧パーチ	ホワイト ホワイト
	3	天　　板	内面：化粧フネン板ｔ３．０(ﾉﾝｱｽ)	ホワイト
	4	バックパネル	内面：化粧フネン板ｔ３．０(ﾉﾝｱｽ)	ホワイト
	5	幕　　板	内面：化粧フネン板ｔ３．０(ﾉﾝｱｽ) 外面：鏡面	ホワイト ブラック
	6	食器　側板	両面低圧メラミン化粧パーチ	ホワイト
	7	食器　固定棚板	両面低圧メラミン化粧パーチ	ホワイト
	8	照明器具	ダウンライト （１００Ｖ ＬＥＤ）	
	9	ミズキリ棚	ポリエチレンコーティング	
	３０	防熱板	ＳＵＳ４３０（後ろのみ）	
	３１	食器　扉	外面：鏡面	ホワイト
下部ユニット	１０	ワークトップ	ステンレス製（エンボス）	
	１１	シングルレバー水栓	ＫＭ５０１１ＴＲ２０（ＫＶＫ）	
	１２	ガス器具 （過熱センサー付）	ＤＣ１００４ＳＢ（ハーマン製） （ガス種：　　）	
	１３	排水栓セット	ゴミ収納器付、ジャバラホース付 シーリングプレート （ＶＰ４０管接続可能）	
	１４	側板（シンク側）	両面低圧メラミン化粧パーチ	ホワイト
	１５	側板（コンロ側）	両面低圧メラミン化粧パーチ	ホワイト
	１６	中仕切り	両面低圧メラミン化粧パーチ	ホワイト
	１７	フロントパネル	外面：鏡面	ブラック
	１８	ウシロ補強	パーチ	
	１９	トビラ	外面：鏡面 包丁差し付 取っ手：ライントッチ	ホワイト シルバー
	２０	底　　板	両面低圧メラミン化粧パーチ	ホワイト
	２１	ケコミ	両面低圧メラミン化粧パーチ	ホワイト
	２２	点検フタ	カラー合板　ｔ２．５	ホワイト
	２３	点検フタ受け	両面低圧メラミン化粧パーチ	ホワイト
	２４	スイッチ	照明・換気扇用　２連スイッチ	
	２５	ジョイントボックス	１００Ｖ　１５Ａ一次電源接続用	
	２６	フロントカバー	硬質塩化ビニール 両面テープ付	ホワイト
	２７	ジョイナー	硬質塩化ビニール	ホワイト
	２８	マクイタカバー	硬質塩化ビニール	ホワイト
		スマホスタンド	樹脂製（透明）	
	２９	換気扇	ＤＶ－２２５Ｎ（Φ１００ダクト用）	

1. 本図はＬタイプを示し、Ｒタイプは本図と左右対称です。
   但し、スイッチはＲ、Ｌ共　左：照明用　右：換気扇用です。
2. 換気扇開口：　２２５角（Φ１００ダクト用）
3. 不燃化粧板の不燃認定番号：　ＮＭ－８５７７
4. 仕様、寸法は改良の為に予告無しに変更する場合があります。
   商品の品質、品位を高める為ですので御理解を願います。
5. 一次電源・給排水管・ガス管・換気扇の接続及び取付は別途です。
6. 防臭キャップは同梱されておりません。
7. 一次電源コードの長さは一次電源接続位置より３００㎜以上
   延ばして下さい。

健康対応ミニキッチン
Ｆ☆☆☆☆対応商品
ノンアスベスト仕様

WEB
出力

＊　お願い　本物件のご発注時には本図面を必ずご添付下さい。

Repeat

Webダウンロード図面

符号	年　月　日	訂　正　記　事	記入	点検	点検	承　認　印	検　図　印	製図印
1	３０：４：１６	ＬＥＤダウンライト変更	タイ	荒井			荒井	タイ
2	：　：							
3	：　：							

尺度 1/15
日付 Ｈ 30年 4月 3日
工事名称
図面名称 トクRN１５０DTGB Ｌ 総組立図
図面番号 Ｎ８５４２ＮＴ０１