★このキッチンの仕様ではお現場での電気温水器組み込み仕様への変更は不可です。ご注意下さい。

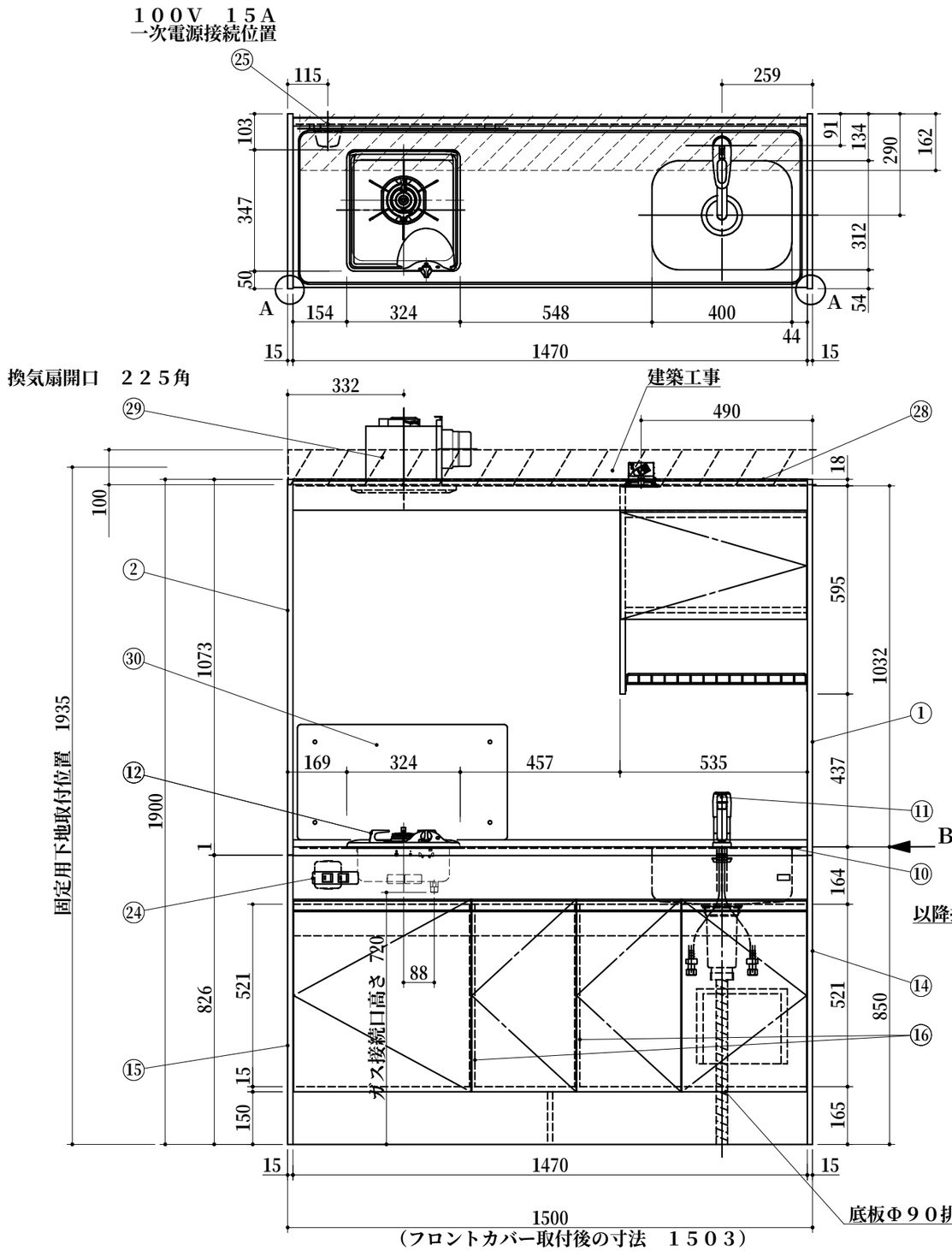

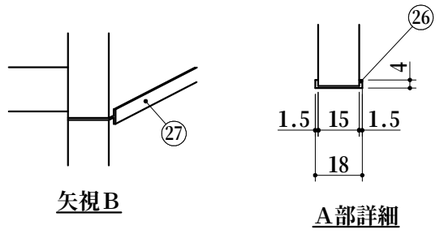

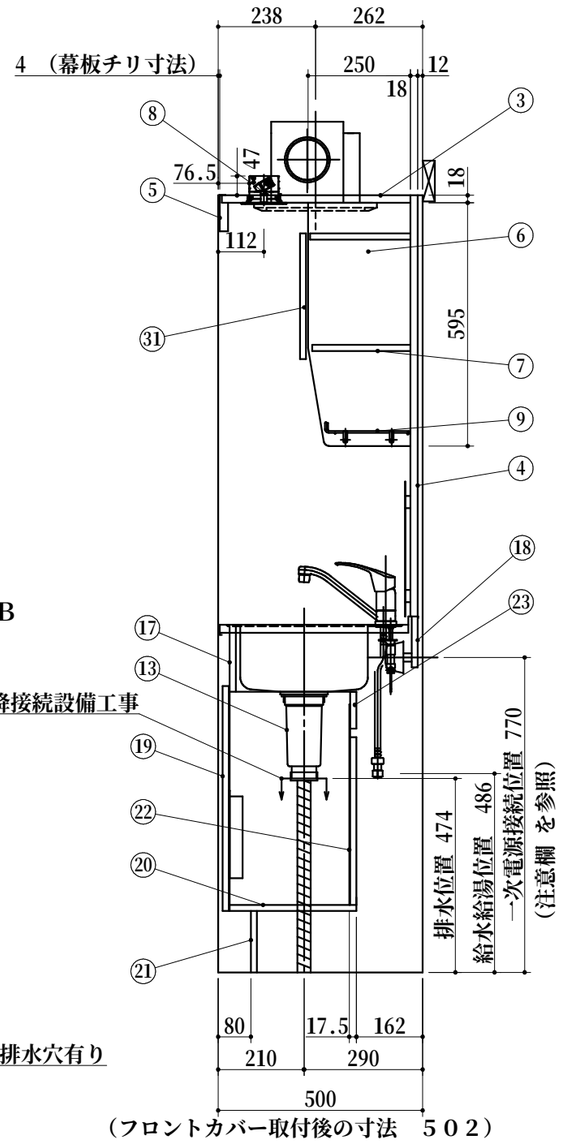

	No	名称	仕様	色
上部ユニット	1	サイドパネルA	両面低圧メラミン化粧パーチ	ホワイト
	2	サイドパネルB	内面：化粧フネン板t3.0(ﾉﾝｱｽ) 外面：低圧メラミン化粧パーチ	ホワイト ホワイト
	3	天板	内面：化粧フネン板t3.0(ﾉﾝｱｽ)	ホワイト
	4	バックパネル	内面：化粧フネン板t3.0(ﾉﾝｱｽ)	ホワイト
	5	幕板	内面：化粧フネン板t3.0(ﾉﾝｱｽ) 外面：鏡面	ホワイト ブラック
	6	食器 側板	両面低圧メラミン化粧パーチ	ホワイト
	7	食器 固定棚板	両面低圧メラミン化粧パーチ	ホワイト
	8	照明器具	ダウンライト (100V LED)	
	9	ミズキリ棚	ポリエチレンコーティング	
	30	防熱板	SUS430(後ろのみ)	
	31	食器 扉	外面：鏡面	ホワイト
下部ユニット	10	ワークトップ	ステンレス製(エンボス)	
	11	シングルレバー水栓	KM5011TR20(KVK)	
	12	ガス器具 (過熱センサー付)	DC1004SB(ハーマン製) (ガス種：)	
	13	排水栓セット	ゴミ収納器付、ジャバラホース付 シーリングプレート (VP40管接続可能)	
	14	側板(シンク側)	両面低圧メラミン化粧パーチ	ホワイト
	15	側板(コンロ側)	両面低圧メラミン化粧パーチ	ホワイト
	16	中仕切り	両面低圧メラミン化粧パーチ	ホワイト
	17	フロントパネル	外面：鏡面	ブラック
	18	ウシロ補強	パーチ	
	19	トビラ	外面：鏡面 包丁差し付 取っ手：ライントッチ	ホワイト シルバー
	20	底板	両面低圧メラミン化粧パーチ	ホワイト
	21	ケコミ	両面低圧メラミン化粧パーチ	ホワイト
	22	点検フタ	カラー合板 t2.5	ホワイト
	23	点検フタ受け	両面低圧メラミン化粧パーチ	ホワイト
	24	スイッチ	照明・換気扇用 2連スイッチ	
	25	ジョイントボックス	100V 15A一次電源接続用	
	26	フロントカバー	硬質塩化ビニール 両面テープ付	ホワイト
	27	ジョイナー	硬質塩化ビニール	ホワイト
	28	マクイタカバー	硬質塩化ビニール	ホワイト
		スマホスタンド	樹脂製(透明)	
	29	換気扇	DV-225N(Φ100ダクト用)	

1. 本図はRタイプを示し、Lタイプは本図と左右対称です。
   但し、スイッチはR、L共 左：照明用 右：換気扇用です。
2. 換気扇開口： 225角(Φ100ダクト用)
3. 不燃化粧板の不燃認定番号： NM-8577
4. 仕様、寸法は改良の為に予告無しに変更する場合があります。
   商品の品質、品位を高める為ですので御理解を願います。
5. 一次電源・給排水管・ガス管・換気扇の接続及び取付は別途です。
6. 防臭キャップは同梱されておりません。
7. 一次電源コードの長さは一次電源接続位置より300㎜以上延ばして下さい。

健康対応ミニキッチン
F☆☆☆☆対応商品
ノンアスベスト仕様

WEB出力

＊ お願い 本物件のご発注時には本図面を必ずご添付下さい。

Repeat

Webダウンロード図面

符号	年 月 日	訂正記事	記入	点検	点検	承認印	検図印	製図印	尺度	工事名称
△	: :								1/15	
△	: :						荒井	タイ	日付 2021年 5月 19日	図面名称 トクRN150DTGB R 総組立図
△	: :									図面番号 N7542NT01