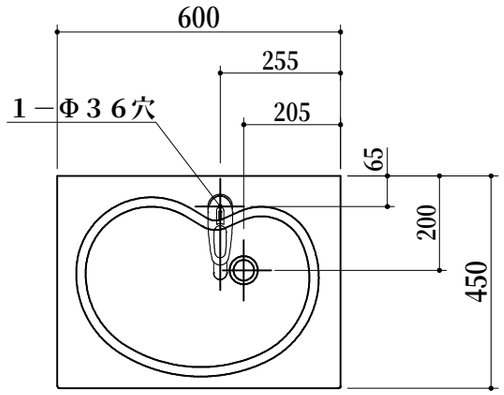

	No	名　　称	仕　　様	色
洗面カウンター		カウンター	人工大理石	（　）
		ボウル	ＦＲＰ	白色
		水　　栓	KM７０１１（ＫＳ）：ＫＶＫ	
		排水セット	壁排水仕様	
		タオル掛け	金属製メッキ仕上げ　丸型	

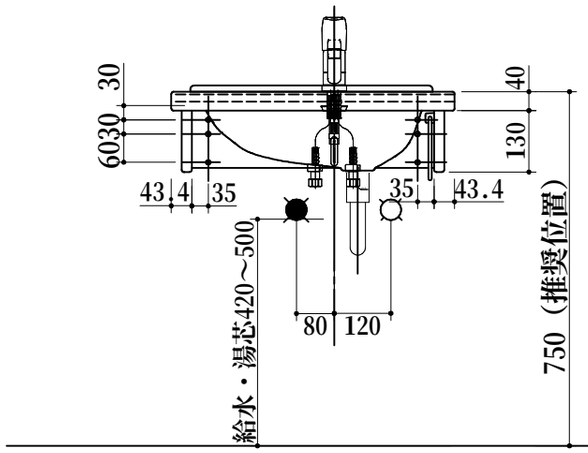

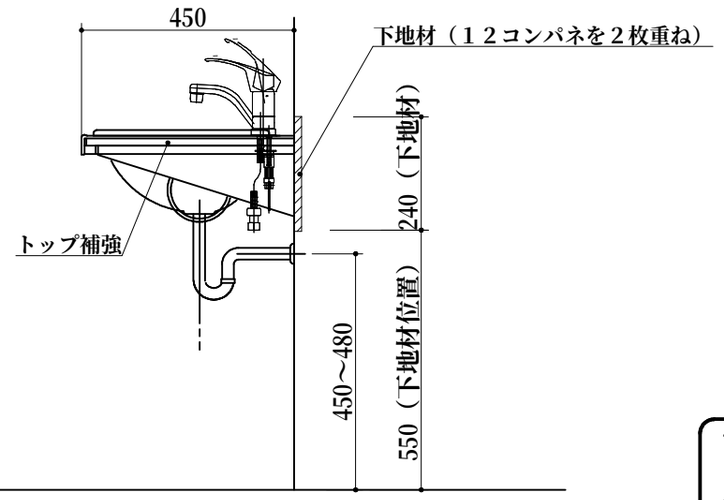

WEB
出力

＊　お願い　本物件のご発注時には本図面を必ずご添付下さい。

Repeat

Webダウンロード図面

符号	年　月　日	訂　正　記　事	記入	点検	点検	承　認　印	検　図　印	製図印	尺度	工事名称	御注文主
△	：　：								1/15		
△	：　：						宇佐見	水川	日付 H 23年 6月 27日	図面名称 ＲＳＳ－６０　壁排水仕様	図面番号 ＲＳ６０４２Ａ
△	：　：										