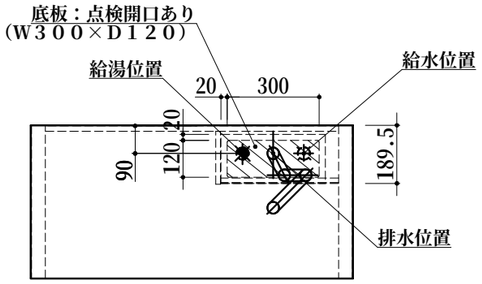

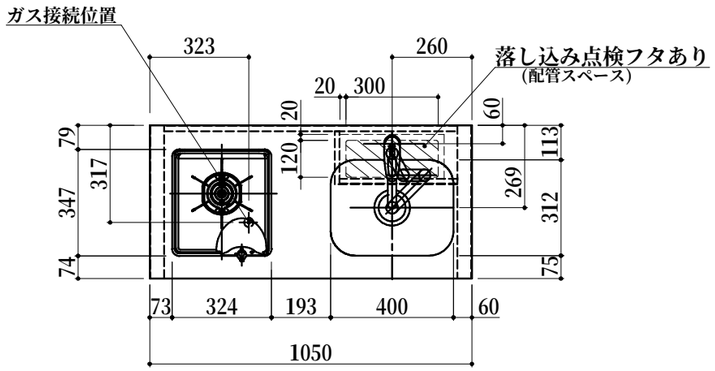

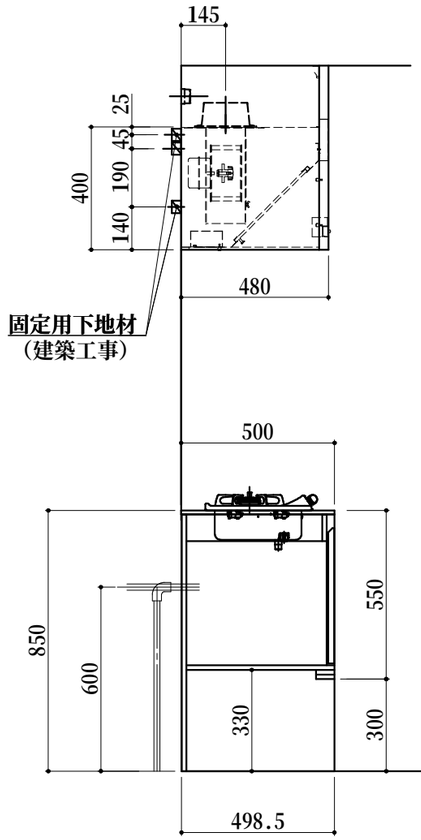

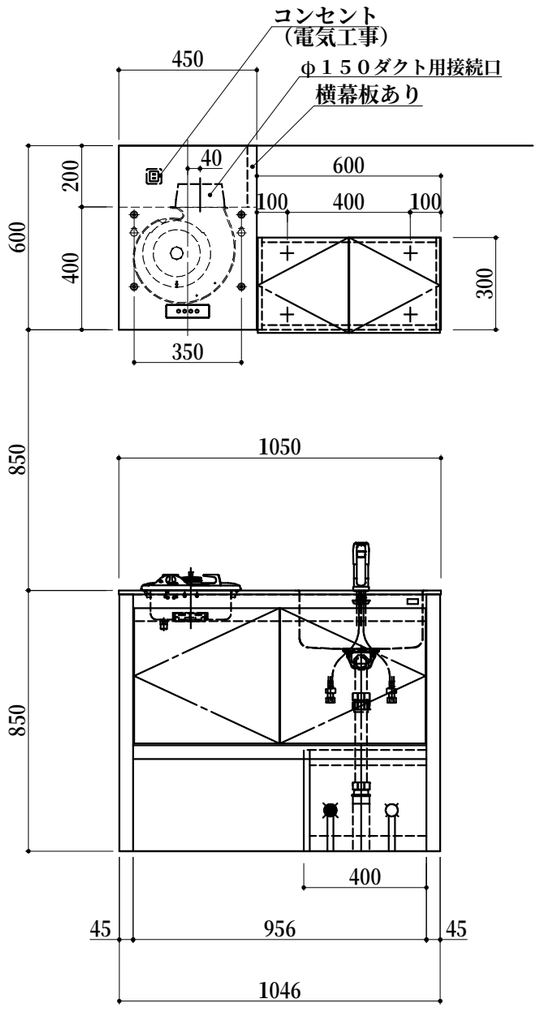

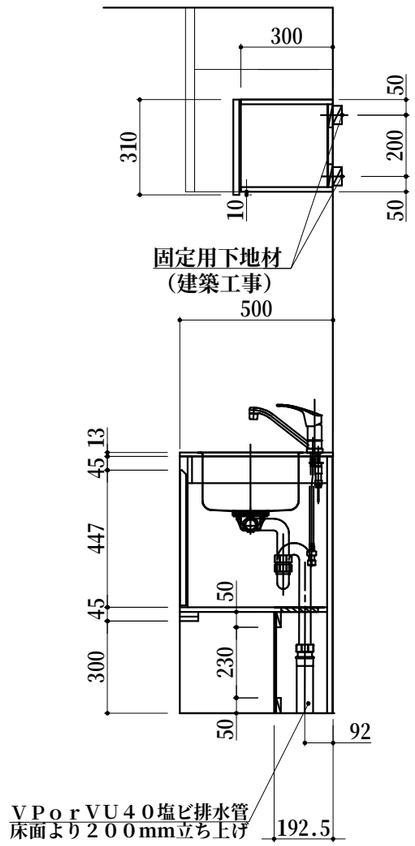

	No	名　　称	仕　　様	色
ベースキャビ		ワークトップ	天板：ステンレス製(ヘアーライン) シンク：ステンレス製	
		扉	メラミン 逆テーパー加工	（　）
		側板	両面：ポリ鏡面ＭＤＦ 木口：メラミン鏡面	（　） （　）
		前板	外面：ポリ鏡面ＭＤＦ	（　）
		底板	上面：メラミン鏡面 下面：パーチ	（　）
		背板	内面：ポリ鏡面ＭＤＦ	
		中仕切り	両面：ポリ鏡面ＭＤＦ	（　）
		配管カバー	側板両面：ポリ鏡面ＭＤＦ 横桟外面：ポリ鏡面ＭＤＦ 点検フタ：ポリ鏡面ＭＤＦ	（　） （　） （　）
		シングルレバー水栓	ＫＭ５０１１ＴＲ２０（ＫＶＫ製）	
		ガス器具	ＤＣ１００４ＳＢ（ハーマン製） ガス種：	
		排水器具	Φ３８　Ｓトラップ 網カゴ付、ＶＰ４０用アダプター付 シーリングプレート	
ウォール		キャビネット	フード側板外面：化粧不燃板 フード側板内面：ポリ鏡面ＭＤＦ 背板：カラー合板 背板内面仕上げ：ポリ鏡面ＭＤＦ その他：両面ポリ鏡面ＭＤＦ	ホワイト （　） （　） （　）
		扉	外面：メラミン鏡面 木口：メラミン鏡面 取っ手なし　下１０mm伸ばし	（　） （　）
		レンジフード	トクＷＸＳ－Ｋ４５４８Ａ_　Ｈ６００Ｙ Ｈ＝６００	（　） （　）

※注意　ガスコンロ仕様の場合は
ウォールキャビネット底板外面は
化粧不燃板（ホワイト）となります。

1．本図はＲタイプを示し、Ｌタイプは本図と左右対称です。

2．仕様、寸法は改良の為に予告無しに変更する場合があります。
商品の品質、品位を高める為ですので御理解を願います。

3．一次電源・給排水管・ガス管の接続及び取付は別途です。

4．一次電源は１００Ｖ　１５Ａを２回路用意して下さい。

5．不燃化粧板の不燃認定番号　：　ＮＭ－０９２５

6．一次電源コードの長さは一次電源接続位置より３００㎜以上
延ばして下さい。

7．給湯水栓以前の止水栓及び給湯・給水の配管と、
雄ネジ(G1/2)は別途手配になります。

健康対応ミニキッチン
Ｆ☆☆☆☆対応商品
ノンアスベスト仕様

WEB
出力

＊　お願い　本物件のご発注時には本図面を必ずご添付下さい。

Repeat

Webダウンロード図面

符号	年　月　日	訂　正　記　事	記入	点検	点検	承　認　印			検　図　印		製図印
△	：　：									荒井	杉山
△	：　：										
△	：　：										

尺度	工事名称	御注文主
1/20		
日付 2023年　5月 25日	図面名称 ＳＤＵ１０５ＦＴＧＭ５　Ｒ　総組立図	図面番号 ＳＬ３５４５Ｕ