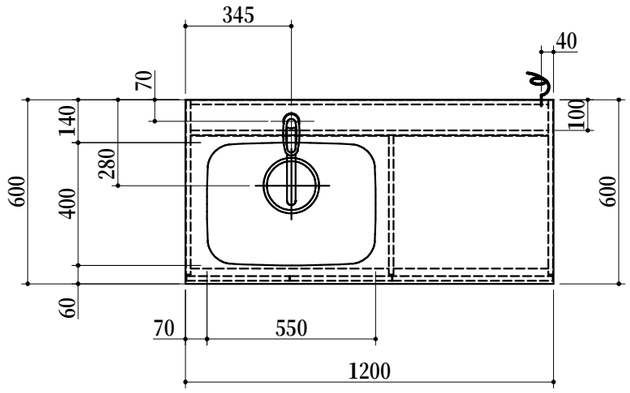

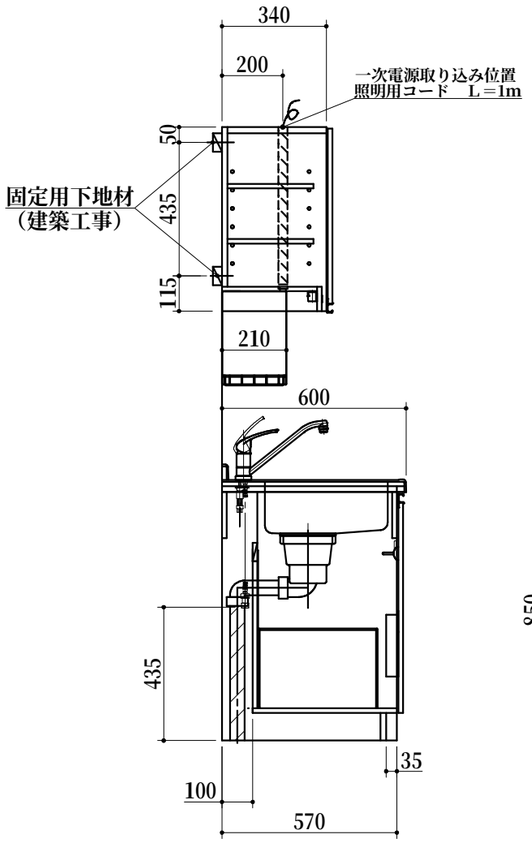

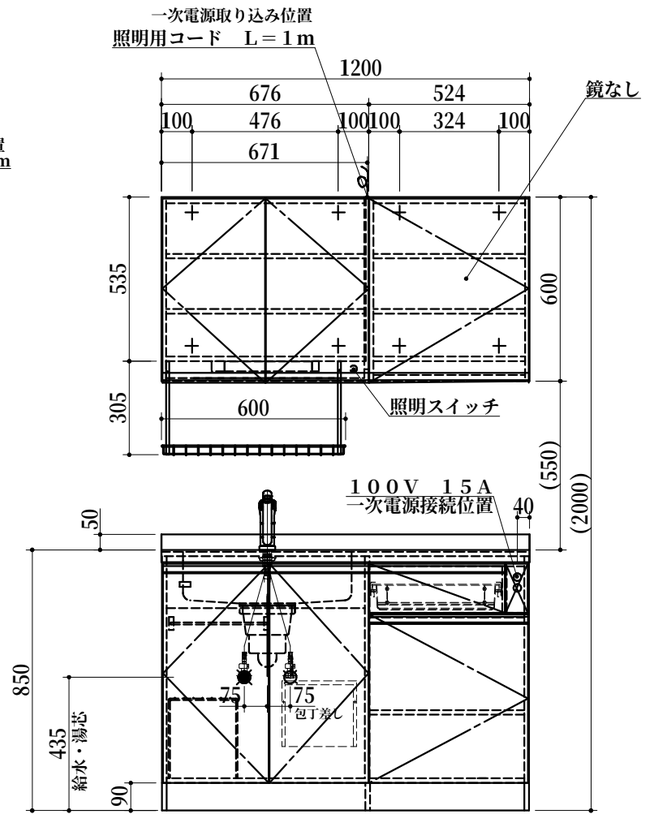

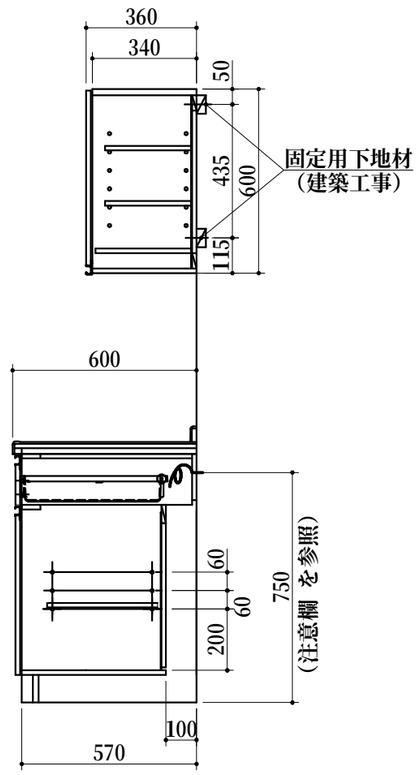

	No	名　　称	仕　　様	色
吊戸棚		キャビネット	背板：内面カラー合板 その他：低圧メラミンパーチ	ホワイト ホワイト
		水切り棚	鋼線製 ポリエチレンコーティング	ホワイト
		トビラ	クリア　シート貼り ライン取っ手：樹脂製	ﾎﾜｲﾄｵｰｸ シルバー
		照明マクイタ	メラミン スイッチ（照明用）	ホワイト ブラック
		照明器具	ミニＬＥＤ照明 １００Ｖ　６．７Ｗ	
流し台		ワークトップ	天板：人造大理石 シンク：５５０ＡＳ（シゲル工業製）	Ｌサンド
		シングルレバー水栓	ＫＭ５０１１Ｔ（ＫＶＫ製）	
		排水栓セット	横抜き排水仕様（伸晃製） シーリングプレート	
		キャビネット本体	低圧メラミンパーチ	ホワイト
		ケコミ	化粧パーチ	ブラック
		コンセントカバー	メラミン	ブラック
		トビラ・引き前	クリア　シート貼り ライン取っ手：樹脂製	ﾎﾜｲﾄｵｰｸ シルバー
		点検フタ	カラー合板	ホワイト
		２口コンセント	１００Ｖ用	ブラック
		タオル掛け	回転タオル掛け　ラウンドタイプ （井上金物）	
		引出し	樹脂製	
		収納棚	鋼線製 ポリエチレンコーティング	ホワイト

1．本図はＬタイプを示し、Ｒタイプは本図と左右対称です。
2．仕様、寸法は改良の為に予告無しに変更する場合があります。
　　商品の品質、品位を高める為ですので御理解を願います。
3．一次電源・給排水管の接続及び取付は別途です。
4．防臭キャップは同梱されておりません。
5．一次電源は１００Ｖ　１５Ａを２回路用意してください。
6．一次電源コードの長さは一次電源接続位置より３００㎜以上
　　延ばして下さい。

健康対応ミニキッチン
Ｆ☆☆☆☆対応商品
ノンアスベスト仕様

WEB
出力

＊　お願い　本物件のご発注時には本図面を必ずご添付下さい。

Repeat

Webダウンロード図面

符号	年　月　日	訂　正　記　事	記入	点検	点検	承　認　印			検図印	製図印	尺度 1/20	工事名称 新オフィスキッチン	御注文主
△	：　：								荒井	タイ	日付 2020年 8月 26日	図面名称 ＳＯＫ１２０ＳＦＫＢ Ｌ 総組立図	図面番号 Ｏ２０４２Ａ５００
△	：　：												
△	：　：												