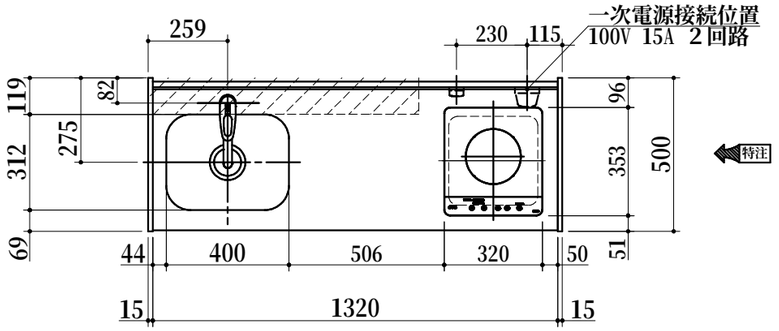

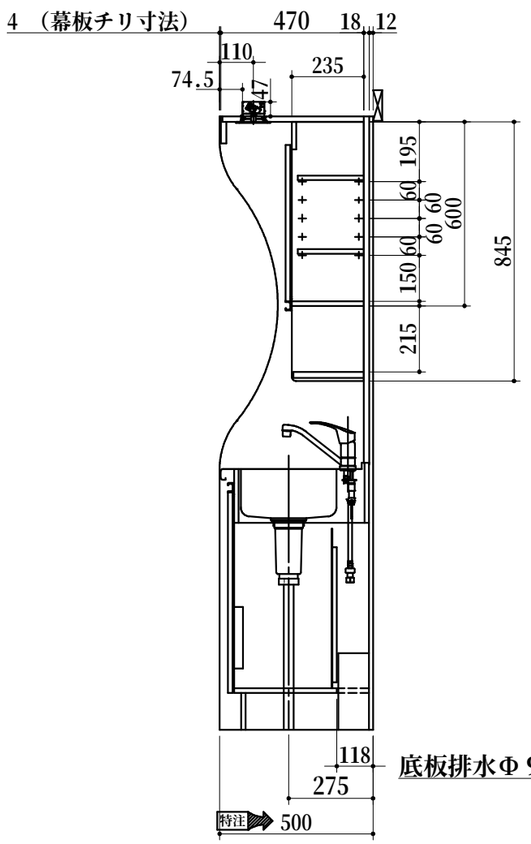

（フロントカバー取付後の寸法　５０２）

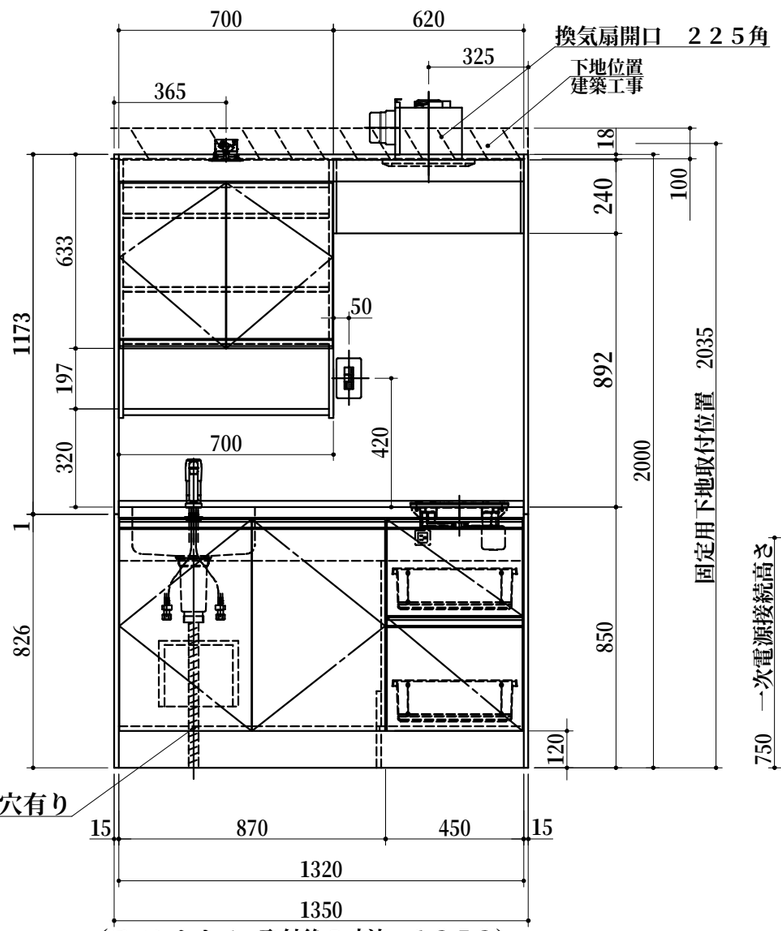

（フロントカバー取付後の寸法　１３５３）

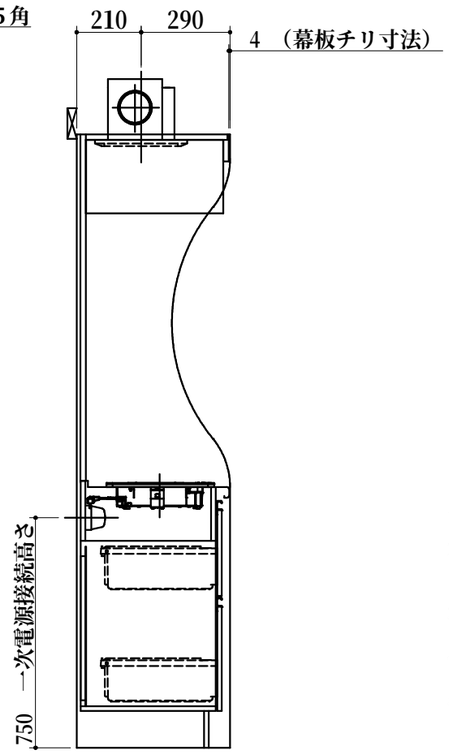

		名　　称	仕　　様	色
特注	上部ユニット	サイドパネルＡ	両面低圧メラミン化粧パーチ	ホワイト
特注		サイドパネルＢ	内面：化粧フネン板ｔ３．０(ﾉﾝｱｽ) 外面：低圧メラミン化粧パーチ	ホワイト ホワイト
特注		天　　板	内面：化粧フネン板ｔ３．０(ﾉﾝｱｽ)	ホワイト
		バックパネル	内面：化粧フネン板ｔ３．０(ﾉﾝｱｽ)	ホワイト
		幕　　板	内面：化粧フネン板ｔ３．０(ﾉﾝｱｽ) 外面：クリアシート貼り 下木口：木口シート貼り	ホワイト ﾀﾌﾚｽｼﾝﾌｫﾆｰ シルバー
		食器　側板	両面低圧メラミン化粧パーチ	ホワイト
		食器　固定棚板	両面低圧メラミン化粧パーチ	ホワイト
		扉	外面：クリアシート貼り 左右：バンディング材 取っ手　ライン取っ手	ﾀﾌﾚｽｼﾝﾌｫﾆｰ シルバー シルバー
		照明器具	ダウンライト （１００Ｖ　ＬＥＤ）	
		ミズキリ棚	ステンレスパイプ	
		フードカバー	ＳＵＳ４３０	
		スイッチ	照明スイッチ+換気扇スイッチ+コンセント	
特注	下部ユニット	ワークトップ	ステンレス製（エンボス）	
		シングルレバー水栓	KM５０１１TR２０　(KVK製)	
		ＩＨヒーター	ＳＩＨ－ＢＨ１１３Ａ－Ｓ（三化製） １００Ｖ　１３００Ｗ	
		排水栓セット	ゴミ収納器付、ジャバラホース付 シーリングプレート付 （ＶＰ４０管接続可能）	
特注		側板（シンク側）	両面低圧メラミン化粧パーチ	ホワイト
特注		側板（コンロ側）	両面低圧メラミン化粧パーチ	ホワイト
特注		中仕切り	両面低圧メラミン化粧パーチ	ホワイト
		フロントパネル	両面低圧メラミン化粧パーチ	ホワイト
		ウシロ補強	パーチ	
		トビラ	外面：クリアシート貼り 左右：バンディング材 包丁差し付 取っ手　ライン取っ手	ﾀﾌﾚｽｼﾝﾌｫﾆｰ シルバー シルバー
特注		底　　板	両面低圧メラミン化粧パーチ	ホワイト
		ケコミ	化粧パーチ（つや消し）	黒色
		点検フタ	カラー合板　ｔ２．５	ホワイト
		底補強	両面低圧メラミン化粧パーチ	ホワイト
		ジョイントボックス	１００Ｖ　１５Ａ一次電源接続用	
		コンセント	１００Ｖヒーター用	
		フロントカバー	硬質塩化ビニール 両面テープ付	ホワイト
		ジョイナー	硬質塩化ビニール	ホワイト
		マクイタカバー	硬質塩化ビニール	ホワイト
		換気扇	ＤＶ－２２５Ｎ(φ１００ダクト用)	

1．本図はＬタイプを示し、Ｒタイプは本図と左右対称です。

2．仕様、寸法は改良の為に予告無しに変更する場合があります。
商品の品質、品位を高める為ですので御理解を願います。

3．換気扇開口：　２２５角(φ１００ダクト用)

4．一次電源・給排水管の接続及び取付は別途です。

5．一次電源は１００Ｖ　１５Ａを２回路用意して下さい。

6．不燃化粧板の不燃認定番号　：　ＮＭ－８５７７

7．一次電源コードの長さは一次電源接続位置より３００㎜以上
延ばして下さい。

8．防臭キャップは同梱されておりません。

健康対応ミニキッチン
Ｆ☆☆☆☆対応商品 ノンアスベスト仕様

WEB
出力

＊　お願い　本物件のご発注時には本図面を必ずご添付下さい。

Repeat

Webダウンロード図面

符号	年　月　日	訂　正　記　事	記入	点検	点検	承　認　印			検　図　印	製図印
△										
△	：　：								荒井	タイ
△	：　：									

尺度	工事名称	御注文主	
1/20	エレガンス		
日付 2022年 1月 21日	図面名称 トクＵＫＥ１３５ＦＪＴＫ５ Ｌ 総組立図		図面番号 Ｅ３６４２ＧＰ１５