健康対応ミニキッチン

Ｆ☆☆☆☆対応商品
ノンアスベスト仕様

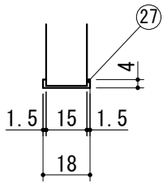

Ａ部詳細

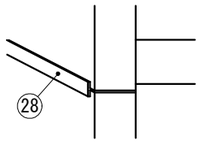

矢視Ｂ

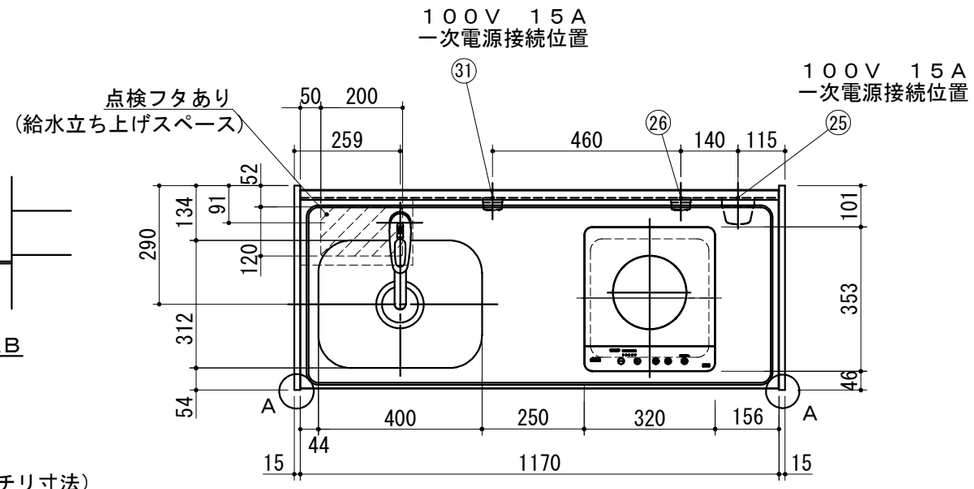

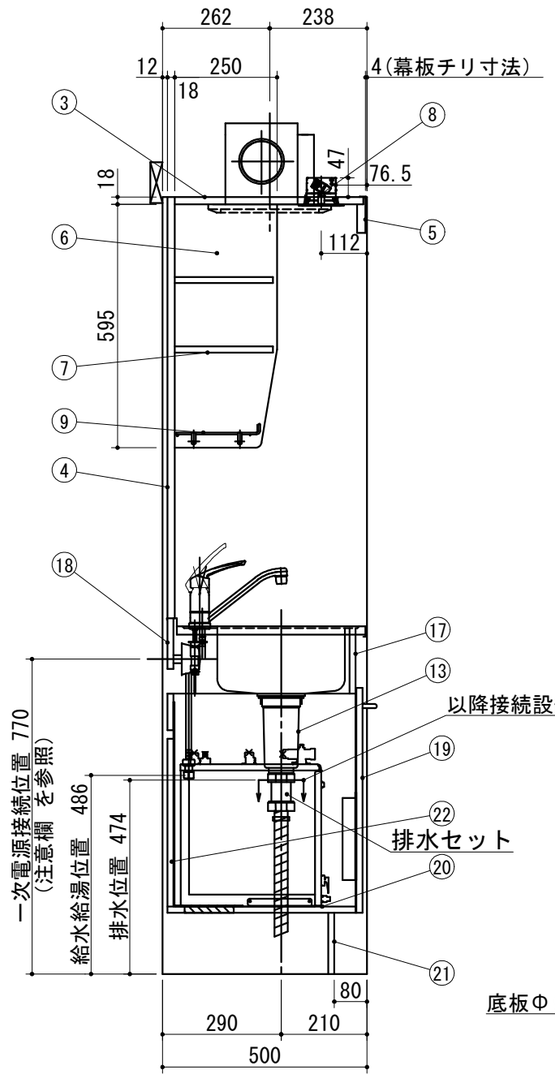

（フロントカバー取付後の寸法　５０２）

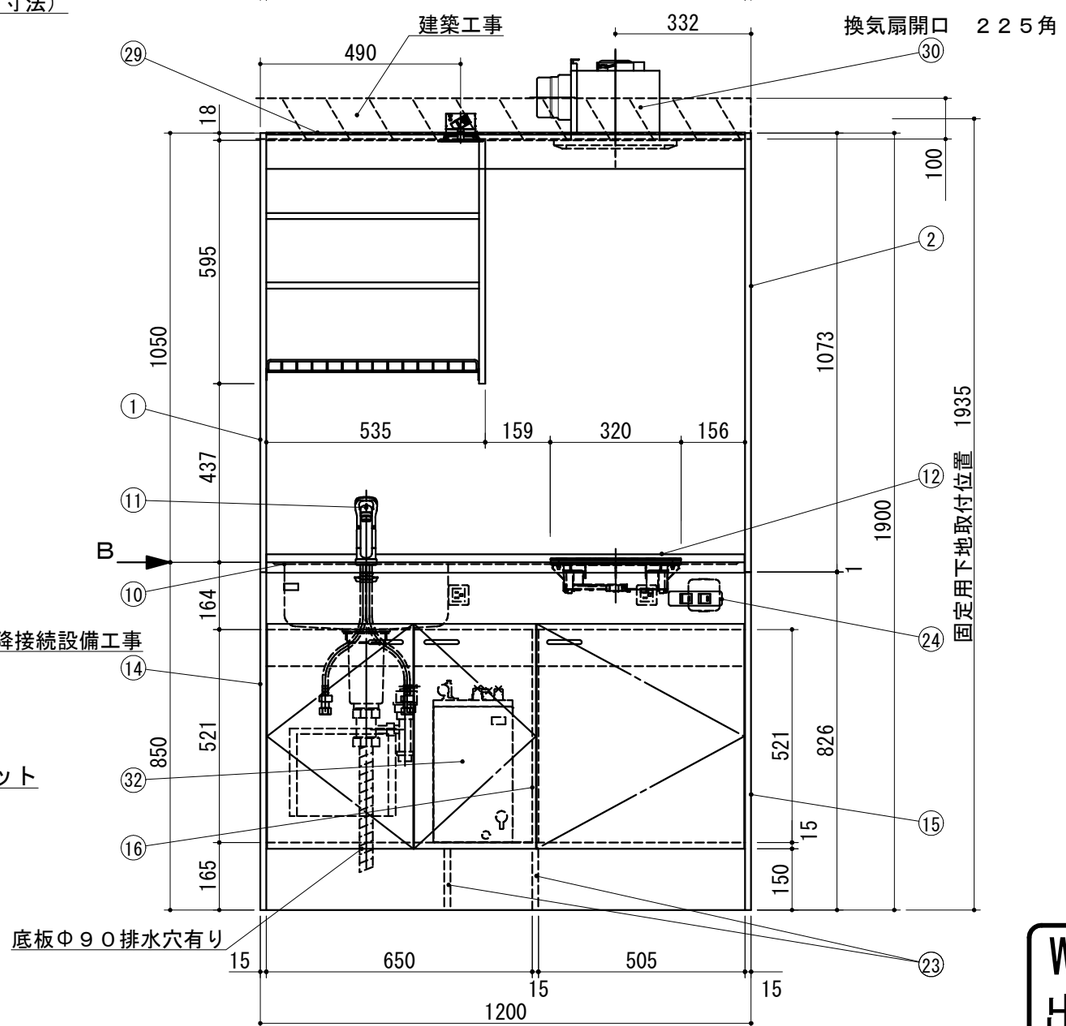

（フロントカバー取付後の寸法　１２０３）

	Ｎｏ	名　　称	仕　　様	色
上部ユニット	１	サイドパネルＡ	両面低圧メラミン化粧パーチ	ホワイト
	２	サイドパネルＢ	内面：化粧フネン板ｔ３．０(ﾉﾝｱｽ) 外面：低圧メラミン化粧パーチ	ホワイト ホワイト
	３	天　　板	内面：化粧フネン板ｔ３．０(ﾉﾝｱｽ)	ホワイト
	４	バックパネル	内面：化粧フネン板ｔ３．０(ﾉﾝｱｽ)	ホワイト
	５	幕　　板	内面：化粧フネン板ｔ３．０(ﾉﾝｱｽ) 外面：低圧メラミン化粧パーチ	ホワイト ホワイト
	６	食器　側板	両面低圧メラミン化粧パーチ	ホワイト
	７	食器　固定棚板	両面低圧メラミン化粧パーチ	ホワイト
	８	照明器具	ダウンライト （１００Ｖ ＬＥＤ）	
	９	ミズキリ棚	ポリエチレンコーティング	
下部ユニット	１０	ワークトップ	ステンレス製	
	１１	シングルレバー水栓	ＫＭ５０１１ＴＲ２０（ＫＶＫ製）	
	１２	ＩＨヒーター	ＳＩＨ－ＢＨ１１３Ａ－Ｓ（三化製） １００Ｖ　１３００Ｗ	
	１３	排水栓セット	ゴミ収納器付、ジャバラホース付 シーリングプレート付 （ＶＰ４０管接続可能）	
	１４	側板（シンク側）	両面低圧メラミン化粧パーチ	ホワイト
	１５	側板（コンロ側）	両面低圧メラミン化粧パーチ	ホワイト
	１６	中仕切り	両面低圧メラミン化粧パーチ	ホワイト
	１７	フロントパネル	両面低圧メラミン化粧パーチ	ホワイト
	１８	ウシロ補強	パーチ	
	１９	トビラ	両面低圧メラミン化粧パーチ 包丁差し付 取っ手：樹脂製	ホワイト ホワイト
	２０	底　　板	両面低圧メラミン化粧パーチ 上かぶせ点検フタあり	ホワイト ホワイト
	２１	ケコミ	両面低圧メラミン化粧パーチ	ホワイト
特注	２２	背　　板	カラー合板　ｔ２．５	ホワイト
特注	２３	底補強	両面低圧メラミン化粧パーチ	ホワイト
	２４	スイッチ	照明・換気扇用　２連スイッチ	
	２５	ジョイントボックス	１００Ｖ　１５Ａ一次電源接続用	
	２６	コンセント	１００Ｖ　ヒーター用	
	３１	電温用コンセント	１００Ｖ　１５Ａ一次電源接続用	
	２７	フロントカバー	硬質塩化ビニール 両面テープ付	ホワイト
	２８	ジョイナー	硬質塩化ビニール	ホワイト
	２９	マクイタカバー	硬質塩化ビニール	ホワイト
	３０	換気扇	ＤＶ-２２５Ｎ（φ１００ダクト用）	
	３２	電気温水器 （先止め式）	ＥＨＰＮ－Ｈ１２Ｖ２－ＫＡ２ （排水装置付き） ★止水栓は同梱されていません	

１．本図はＬタイプを示し、Ｒタイプは本図と左右対称です。
　　但し、スイッチはＲ、Ｌ共　左：照明用　右：換気扇用です。
２．換気扇開口：　２２５角（φ１００ダクト用）
３．不燃化粧板の不燃認定番号：　ＮＭ－８５７７
４．仕様、寸法は改良の為に予告無しに変更する場合があります。
　　商品の品質、品位を高める為ですので御理解を願います。
５．一次電源・給排水管・換気扇の接続及び取付は別途です。
６．一次電源は１００Ｖ１５Ａを２回路用意して下さい。
７．防臭キャップは同梱されておりません。
８．一次電源コードの長さは一次電源接続位置より３００㎜以上
　　延ばして下さい。

WEB
出力

＊　お願い　本物件のご発注時には本図面を必ずご添付下さい。

Repeat

Webダウンロード図面

符号	年　月　日	訂　正　記　事	記入	点検	点検	承　認　印	検　図　印	製図印	尺度	工事名称	御注文主
△	:　:								1/15		
△	:　:						荒井	タイ	日付 2022年 5月 16日	図面名称 トクＦＫ１２０ＤＪＴＢＹ Ｌ 総組立図	図面番号 Ａ６６８２ＲＰ０１
△	:　:										