★このキッチンの仕様では現場での電気温水器組み込み仕様への変更は不可です。ご注意下さい。

健康対応ミニキッチン

F☆☆☆☆対応商品
ノンアスベスト仕様

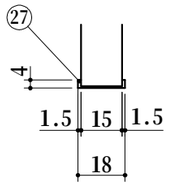

A部詳細

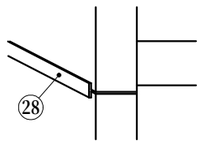

矢視B

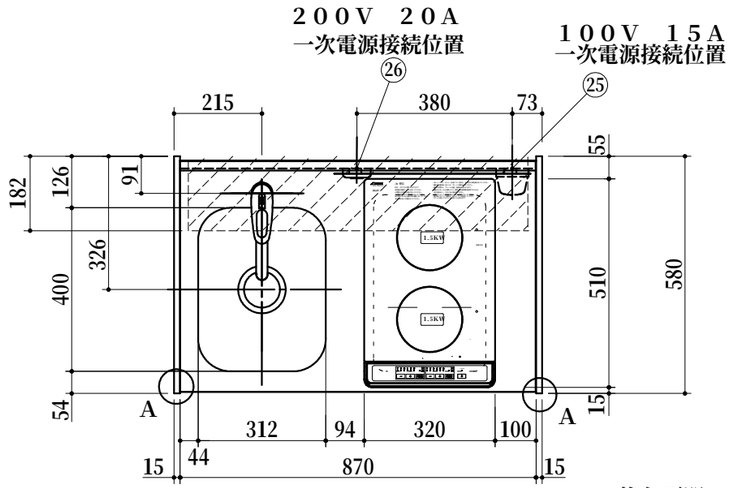

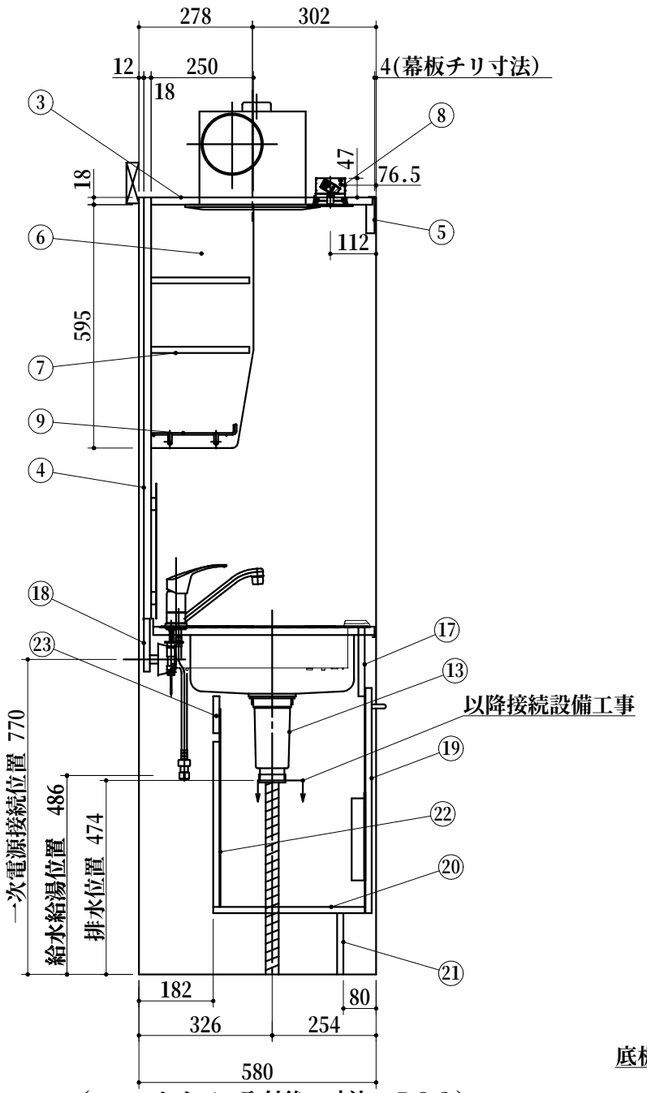

（フロントカバー取付後の寸法　５８２）

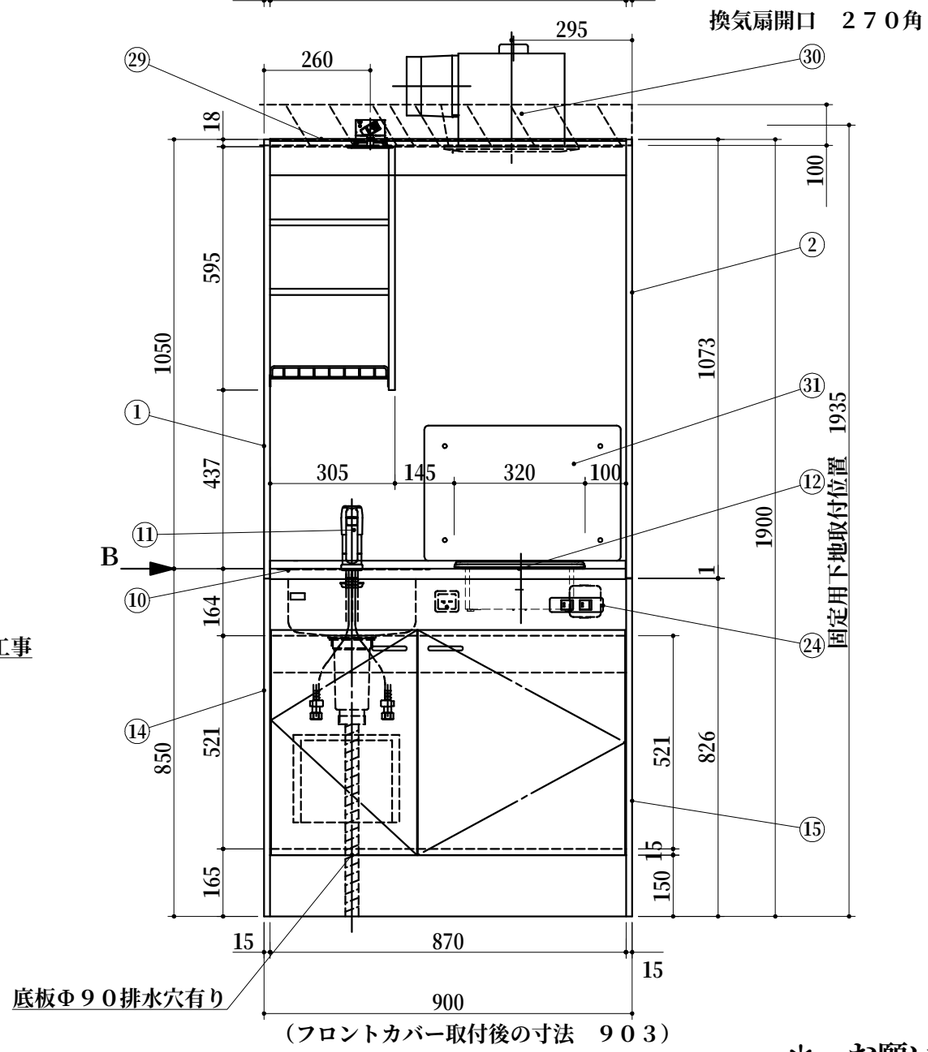

（フロントカバー取付後の寸法　９０３）

	No	名　　称	仕　　様	色
上部ユニット	1	サイドパネルA	両面低圧メラミン化粧パーチ	ホワイト
	2	サイドパネルB	内面：化粧フネン板ｔ３．０(ﾉﾝｱｽ) 外面：低圧メラミン化粧パーチ	ホワイト ホワイト
	3	天　　板	内面：化粧フネン板ｔ３．０(ﾉﾝｱｽ)	ホワイト
	4	バックパネル	内面：化粧フネン板ｔ３．０(ﾉﾝｱｽ)	ホワイト
	5	幕　　板	内面：化粧フネン板ｔ３．０(ﾉﾝｱｽ) 外面：低圧メラミン化粧パーチ	ホワイト ホワイト
	6	食器　側板	両面低圧メラミン化粧パーチ	ホワイト
	7	食器　固定棚板	両面低圧メラミン化粧パーチ	ホワイト
	8	照明器具	ダウンライト （１００Ｖ ＬＥＤ）	
	9	ミズキリ棚	ポリエチレンコーティング	
	31	防熱板	ＳＵＳ４３０（正面のみ）	
下部ユニット	10	ワークトップ	ステンレス製	
	11	シングルレバー水栓	KM５０１１TR２０（KVK製）	
	12	２口ＩＨヒーター	ＳＩＨ－Ｂ２２３ＡＪ－Ｗ(三化製) ２００Ｖ　３０００Ｗ	
	13	排水栓セット	ゴミ収納器付、ジャバラホース付 シーリングプレート （ＶＰ４０管接続可能）	
	14	側板（シンク側）	両面低圧メラミン化粧パーチ	ホワイト
	15	側板（コンロ側）	両面低圧メラミン化粧パーチ	ホワイト
	17	フロントパネル	両面低圧メラミン化粧パーチ	ホワイト
	18	ウシロ補強	パーチ	
	19	トビラ	両面低圧メラミン化粧パーチ 包丁差し付 取っ手：ＨＺ－９６	ホワイト シルバー
	20	底　　板	両面低圧メラミン化粧パーチ	ホワイト
	21	ケコミ	両面低圧メラミン化粧パーチ	ホワイト
	22	点検フタ	カラー合板　ｔ２．５	ホワイト
	23	点検フタ受け	両面低圧メラミン化粧パーチ	ホワイト
	24	スイッチ	照明・換気扇用　２連スイッチ	
	25	ジョイントボックス	１００Ｖ　１５Ａ一次電源接続用	
	26	コンセント	２００Ｖ　２０Ａ一次電源接続用	
	27	フロントカバー	硬質塩化ビニール 両面テープ付	ホワイト
	28	ジョイナー	硬質塩化ビニール	ホワイト
	29	マクイタカバー	硬質塩化ビニール	ホワイト
	30	換気扇	ＤＶ－２７０(φ１５０ダクト用)	

1．本図はＬタイプを示し、Ｒタイプは本図と左右対称です。
　但し、スイッチはR、L共　左：照明用　右：換気扇用です。
2．換気扇開口：　２７０角（φ１５０ダクト用）
3．不燃化粧板の不燃認定番号：　NM－８５７７
4．仕様、寸法は改良の為に予告無しに変更する場合があります。
　商品の品質、品位を高める為ですので御理解を願います。
5．一次電源・給排水管・換気扇の接続及び取付は別途です。
6．一次電源は１００Ｖ１５Ａを１回路と２００Ｖ２０Ａを
　１回路用意して下さい。
7．防臭キャップは同梱されておりません。
8．一次電源コードの長さは一次電源接続位置より３００㎜以上
　延ばして下さい。

WEB
出力

＊　お願い　本物件のご発注時には本図面を必ずご添付下さい。

Repeat

Webダウンロード図面

符号	年　月　日	訂　正　記　事	記入	点検	点検	承　認　印	検　図　印	製図印
△1	１８：　４：１６	ＬＥＤダウンライトに変更	杉山	荒井			荒井	タイ
△2	：　：							
△3	：　：							

尺度	工事名称	御注文主
1/15		
日付 2018年 10月 17日	図面名称 トクＦＫ９０ＤＳＪＷＢ　Ｌ　総組立図	図面番号 Ａ２７４２ＲＳ１２