健康対応ミニキッチン

F☆☆☆☆対応商品
ノンアスベスト仕様

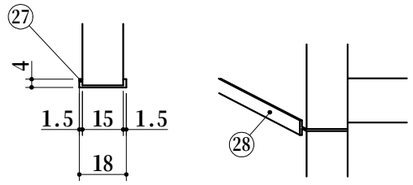

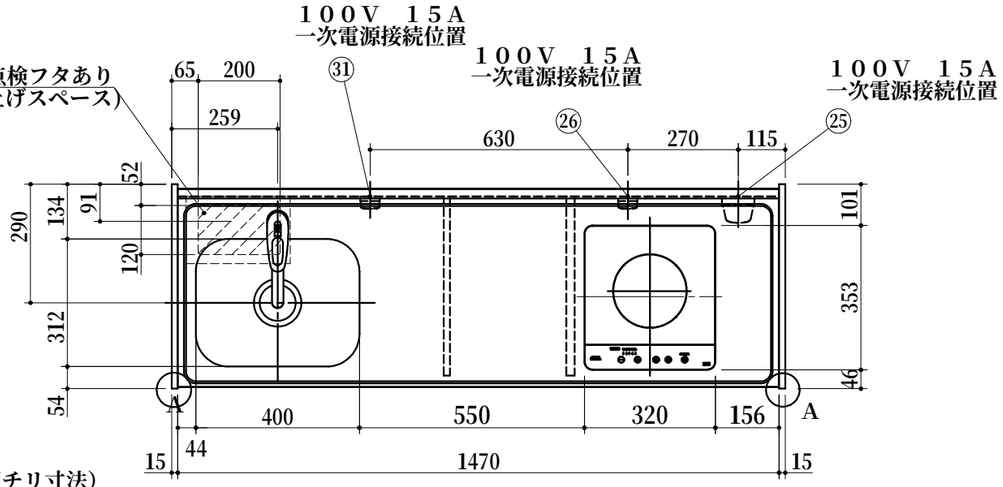

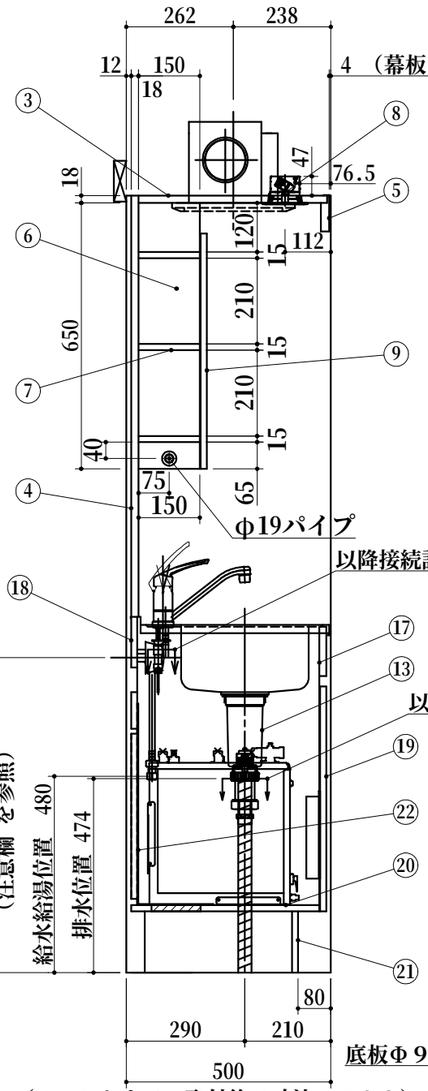

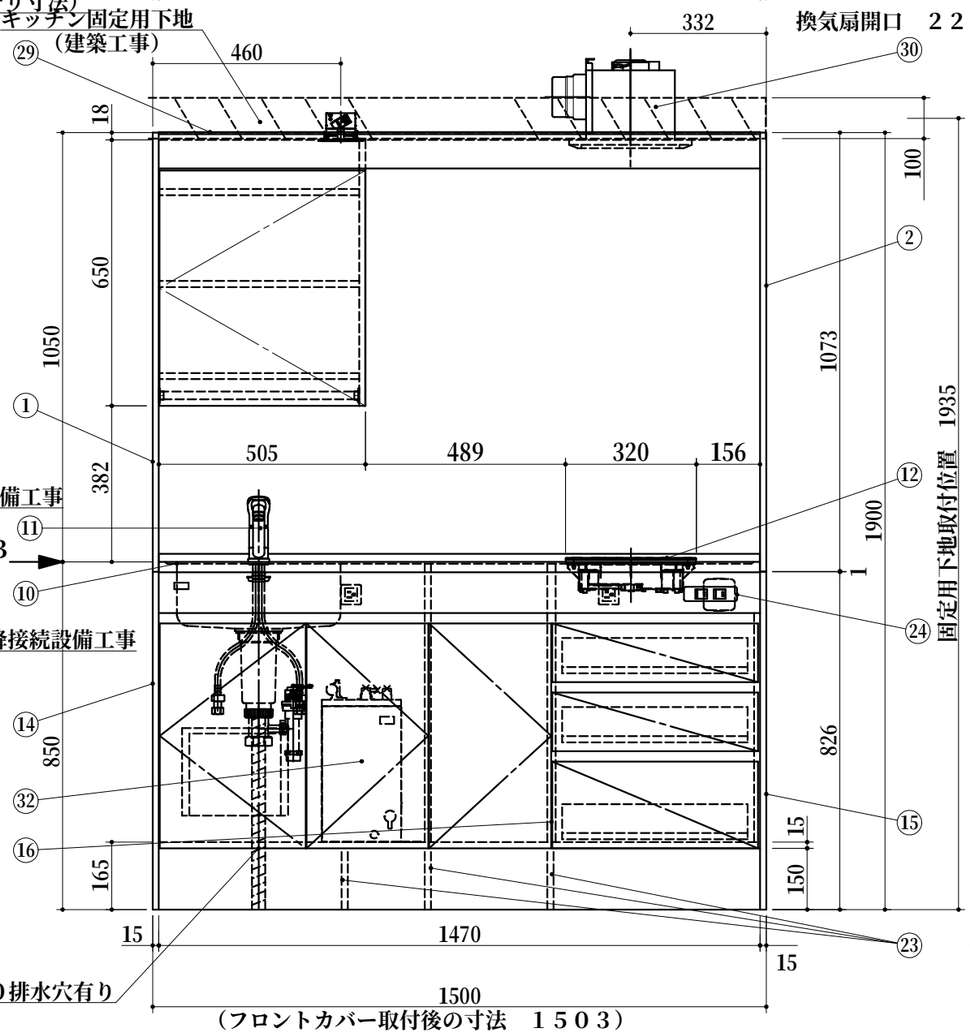

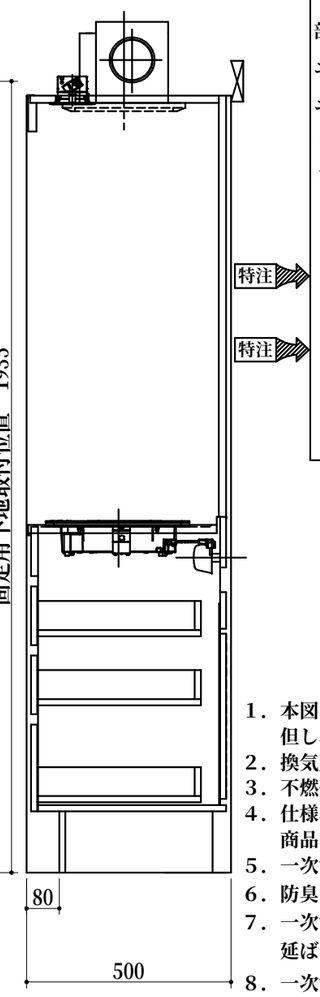

	No	名　称	仕　様	色
上部ユニット	1	サイドパネルA	両面低圧メラミン化粧パーチ	ホワイト
	2	サイドパネルB	内面：化粧フネン板t３.０(ﾉﾝｱｽ) 外面：低圧メラミン化粧パーチ	ホワイト ホワイト
	3	天　板	内面：化粧フネン板t３.０(ﾉﾝｱｽ)	ホワイト
	4	バックパネル	内面：化粧フネン板t３.０(ﾉﾝｱｽ)	ホワイト
	5	幕　板	内面：化粧フネン板t３.０(ﾉﾝｱｽ) 外面：シート貼化粧板	ホワイト (　)
	6	食器　側板	両面低圧メラミン化粧パーチ	ホワイト
	7	食器　固定棚板	両面低圧メラミン化粧パーチ	ホワイト
	8	照明器具	ダウンライト （１００Ｖ ＬＥＤ）	
	9	食器　扉	シート貼化粧板	(　)
		ステンレスパイプ	φ１９mm、固定ブラケット	
下部ユニット	１０	ワークトップ	ステンレス製	
	１１	シングルレバー水栓	KM５０１１TR２０（KVK製）	
	１２	ＩＨヒーター	ＳＩＨ－BH１１３A－Ｓ（三化製） １００Ｖ １３００W	
	１３	排水栓セット	ゴミ収納器付、ジャバラホース付 シーリングプレート （ＶＰ４０管接続可能）	
	１４	側板（シンク側）	両面低圧メラミン化粧パーチ	ホワイト
	１５	側板（コンロ側）	両面低圧メラミン化粧パーチ	ホワイト
	１６	中仕切り	両面カラーＭＤＦ	ホワイト
	１７	フロントパネル	外面：シート貼化粧板	(　)
	１８	ウシロ補強	パーチ	
	１９	トビラ・ヒキマエ	シート貼化粧板 抽斗中段：シート貼化粧板 取っ手なし、包丁差し付き	(　) ホワイト
	２０	底　板	両面低圧メラミン化粧パーチ 上かぶせ点検フタ	ホワイト ホワイト
	２１	ケコミ	両面低圧メラミン化粧パーチ	ホワイト
	２２	点検フタ	カラー合板　t２.５	ホワイト
	２３	底補強	両面低圧メラミン化粧パーチ	ホワイト
	２４	スイッチ	照明・換気扇用　２連スイッチ	
	２５	ジョイントボックス	１００Ｖ　１５A一次電源接続用	
	２６	コンセント	１００Vヒーター用	
	３１	電温用コンセント	１００Ｖ　１５A一次電源接続用	
	２７	フロントカバー	硬質塩化ビニール 両面テープ付	ホワイト
	２８	ジョイナー	硬質塩化ビニール	ホワイト
	２９	マクイタカバー	硬質塩化ビニール	ホワイト
	３０	換気扇	ＤＶ－２２５N(Φ１００ダクト用)	
	３２	電気温水器	ＥＨＰＮ－Ｈ１２Ｖ２－ＫＡ２ （排水装置付き） ★止水栓は同梱されていません	

特注
特注

1．本図はＬタイプを示し、Ｒタイプは本図と左右対称です。
　但し、スイッチはR、Ｌ共　左：照明用　右：換気扇用です。
2．換気扇開口：　２２５角（Φ１００ダクト用）
3．不燃化粧板の不燃認定番号：　NM－８５７７
4．仕様、寸法は改良の為に予告無しに変更する場合があります。
　商品の品質、品位を高める為ですので御理解を願います。
5．一次電源・給排水管・換気扇の接続及び取付は別途です。
6．防臭キャップは同梱されておりません。
7．一次電源コードの長さは一次電源接続位置より３００㎜以上延ばして下さい。
8．一次電源は１００Ｖ１５Aを２回路用意して下さい。

WEB出力

＊　お願い　本物件のご発注時には本図面を必ずご添付下さい。

Repeat

Webダウンロード図面

符号	年　月　日	訂　正　記　事	記入	点検	点検	承　認　印	検　図　印	製図印	尺度	工事名称	御注文主
△	：　：						荒井	タイ	1/15		
△	：　：								日付 2023年 8月 28日	図面名称 トクDFK１５０DJTBY L 総組立図	図面番号 A８６８２DP３１
△	：　：										