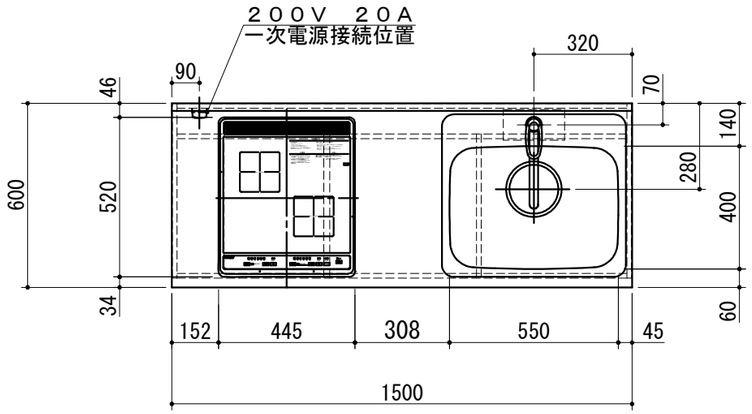

	Ｎｏ	名　　称	仕　　様	色
ベースキャビ		ワークトップ	ステンレス製（銀河エンボス） シンク：５５０ＡＳ（シゲル工業製）	
		キャビネット	ケコミ：化粧パーチ その他：低圧メラミンパーチ	ブラック ホワイト
		扉	シート貼り化粧板 取っ手　ライン取っ手（樹脂製）	（　　） シルバー
		混合水栓	ＫＭ５０１１Ｔ（ＫＶＫ製）	
		ＩＨヒーター	ＳＩＨ－Ｂ２２４Ｃ－Ｗ（三化製） ２００Ｖ　４０００Ｗ	
		付属品	大型ゴミ収納器付排水トラップ 排水フレキシブルホース、包丁差し シーリングプレート、防臭キャップ	
ウォール		キャビネット	フード側側板：化粧不燃板 底板外面：化粧不燃板 背板：カラー合板 その他：低圧メラミンパーチ	ホワイト ホワイト ホワイト ホワイト
		扉	シート貼り化粧板 取っ手なし　下１５mm伸ばし	（　　）
		レンジフード	ＢＤＲ－３ＨＬ－６０１Ｗ 前幕板　Ｈ＝２００	ホワイト
		ヒーター用コンセント	２００Ｖ　２０Ａ一次電源接続用	

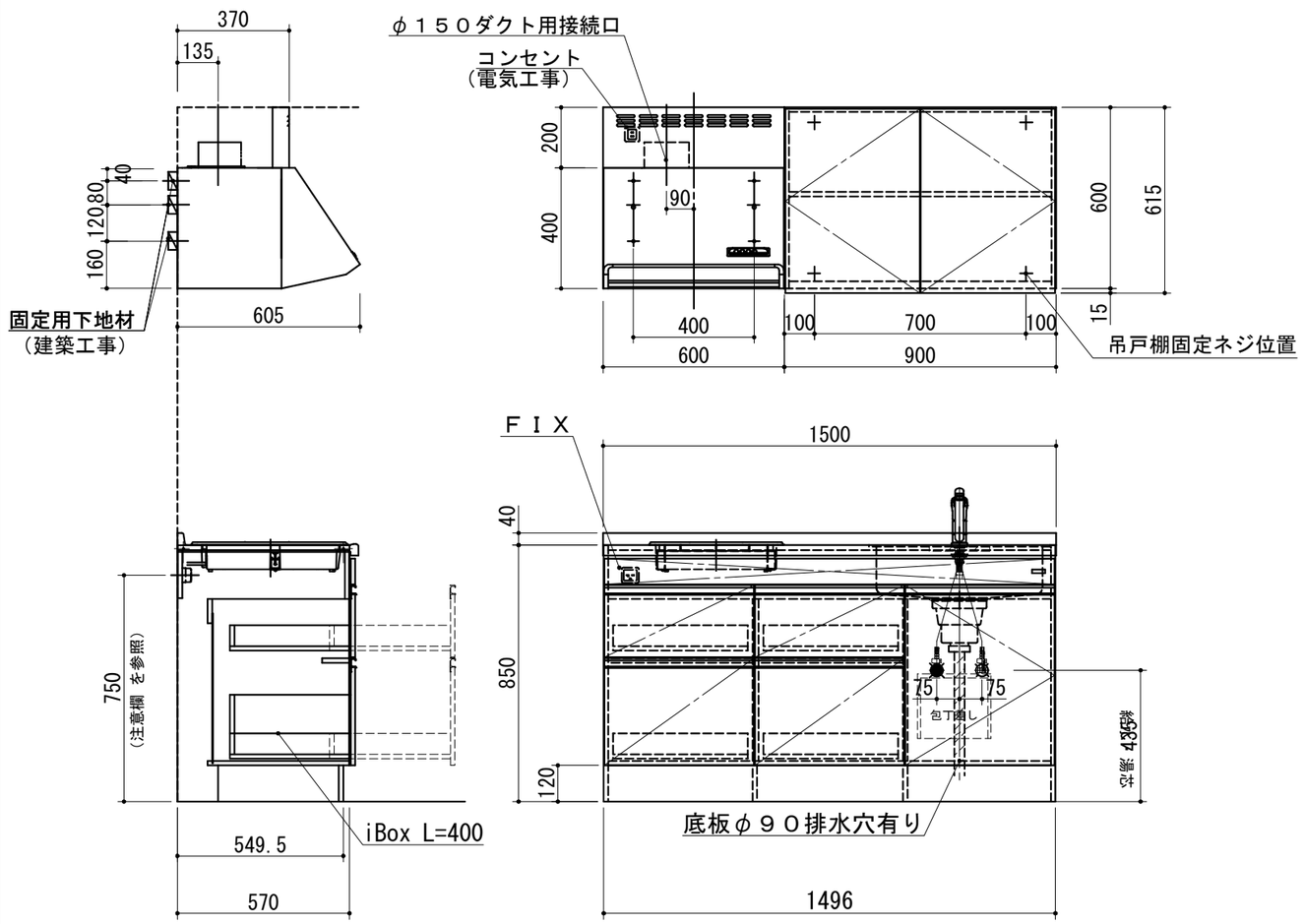

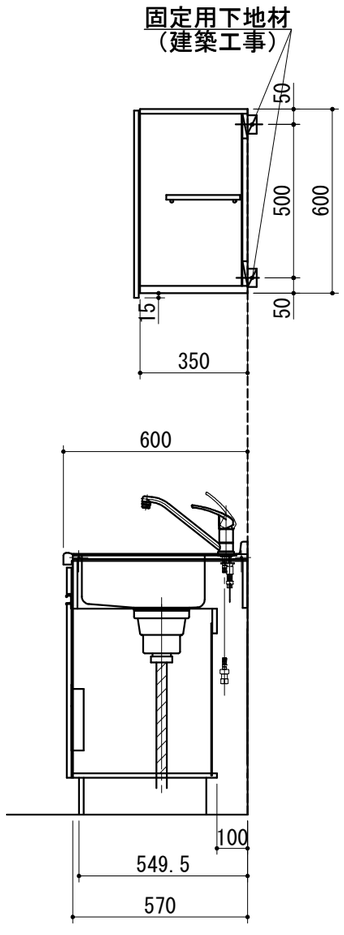

1．本図はＲタイプを示し、Ｌタイプは本図と左右対称です。

2．仕様、寸法は改良の為に予告無しに変更する場合があります。
商品の品質、品位を高める為ですので御理解を願います。

3．一次電源・給排水管の接続及び取付は別途です。

4．一次電源は１００Ｖ　１５Ａを１回路と２００Ｖ　２０Ａを１回路用意してください

5．不燃化粧板の不燃認定番号　：　ＮＭ－０９２５

6．一次電源コードの長さは一次電源接続位置より３００㎜以上延ばして下さい。

7．給湯水栓以前の止水栓及び給湯・給水の配管と、
雄ネジ(G1/2)は別途手配になります。

健康対応ミニキッチン

Ｆ☆☆☆☆対応商品
ノンアスベスト仕様

WEB
出力

＊　お願い　本物件のご発注時には本図面を必ずご添付下さい。

Repeat

Webダウンロード図面

符号	年　月　日	訂　正　記　事	記入	点検	点検	承　認　印	検　図　印	製図印	尺度	工事名称	御注文主
△	:　:								1/20		
△	:　:							荒井	日付	図面名称	図面番号
△	:　:								2025年　2月　20日	ＤＳＣ１５０ＳＷＪＷＫ２　Ｒ　総組立図	Ｓ４７４１ＤＷＦ