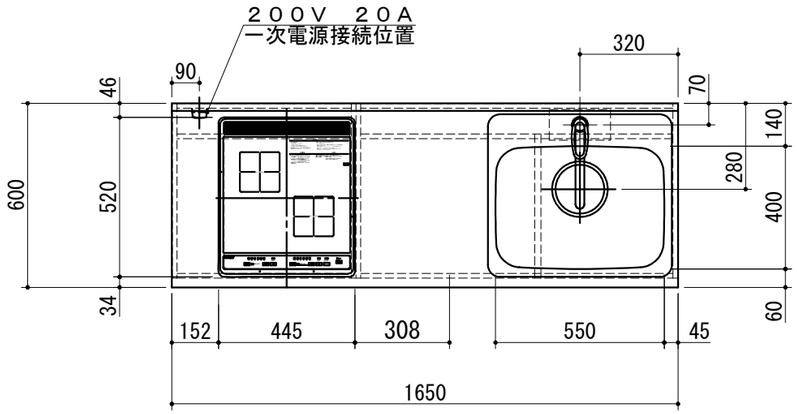


| | No | 名　　称 | 仕　　様 | 色 |
|---|---|---|---|---|
| ベースキャビ | | ワークトップ | ステンレス製（銀河エンボス）<br>シンク：５５０ＡＳ（シゲル工業製） | |
| | | キャビネット | ケコミ：化粧パーチ<br>その他：低圧メラミンパーチ | ブラック<br>ホワイト |
| | | 扉 | シート貼り化粧板<br>取っ手　ライン取っ手（樹脂製） | （　　）<br>シルバー |
| | | 混合水栓 | ＫＭ５０１１Ｔ（ＫＶＫ製） | |
| | | ＩＨヒーター | ＳＩＨ－Ｂ２２４Ｃ－Ｗ（三化製）<br>２００Ｖ　４０００Ｗ | |
| | | 付属品 | 大型ゴミ収納器付排水トラップ<br>排水フレキシブルホース、包丁差し<br>シーリングプレート、防臭キャップ | |
| ウォール | | キャビネット | フード側側板：化粧不燃板<br>底板外面：化粧不燃板<br>背板：カラー合板<br>その他：低圧メラミンパーチ | ホワイト<br>ホワイト<br>ホワイト<br>ホワイト |
| | | 扉 | シート貼り化粧板<br>取っ手なし　下１５mm伸ばし | （　　） |
| | | レンジフード | ＢＤＲ－３ＨＬ－６０１Ｗ<br>前幕板　Ｈ＝２００ | ホワイト |
| | | ヒーター用コンセント | ２００Ｖ　２０Ａ一次電源接続用 | |
| | | | | |
| | | | | |
| | | | | |

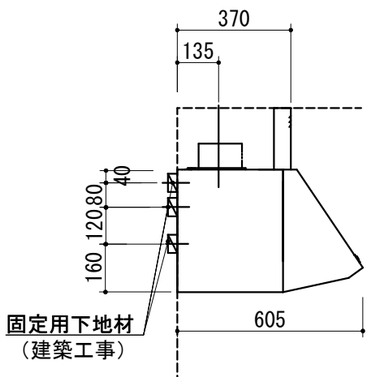


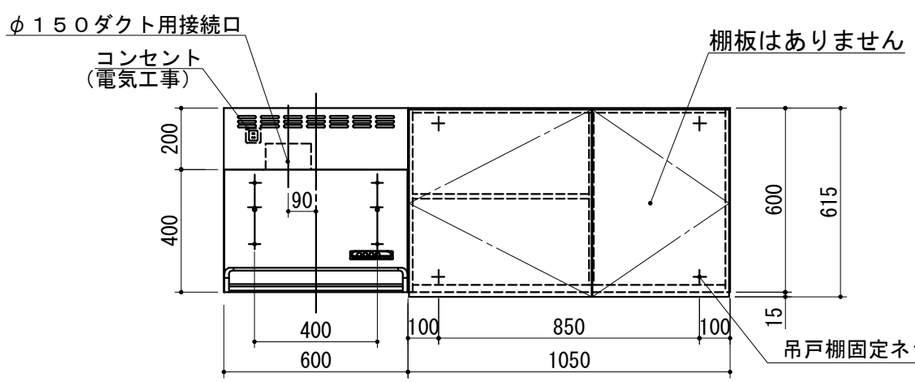


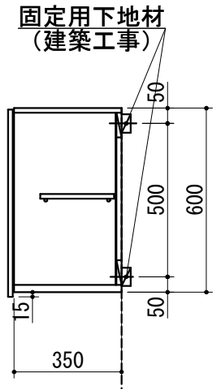


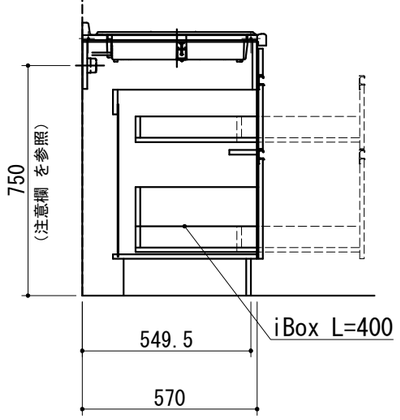


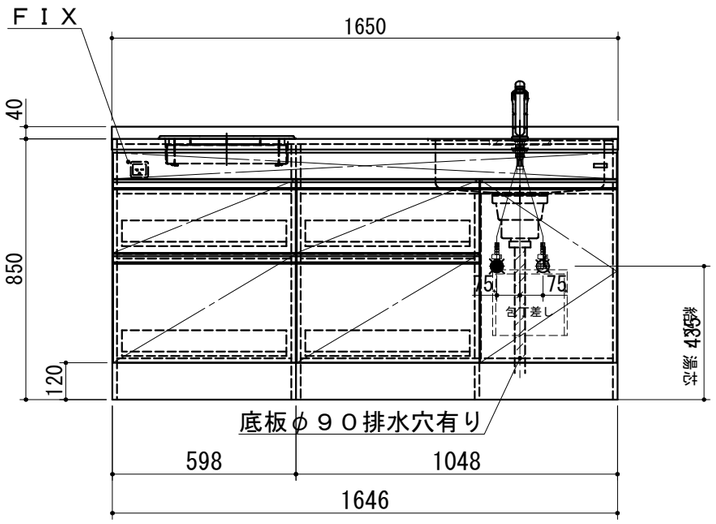


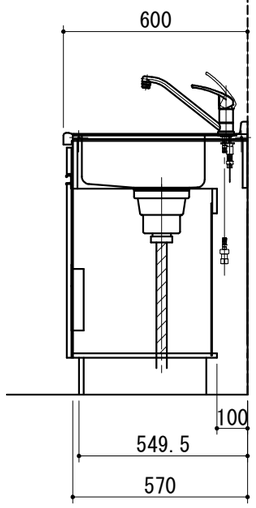


１．本図はＲタイプを示し、Ｌタイプは本図と左右対称です。

２．仕様、寸法は改良の為に予告無しに変更する場合があります。
商品の品質、品位を高める為ですので御理解を願います。

３．一次電源・給排水管の接続及び取付は別途です。

４．一次電源は１００Ｖ　１５Ａを１回路と２００Ｖ　２０Ａを１回路用意してください

５．不燃化粧板の不燃認定番号　：　ＮＭ－０９２５

６．一次電源コードの長さは一次電源接続位置より３００㎜以上延ばして下さい。

７．給湯水栓以前の止水栓及び給湯・給水の配管と、
雄ネジ(G1/2)は別途手配になります。

健康対応ミニキッチン
Ｆ☆☆☆☆対応商品
ノンアスベスト仕様

WEB
出力

＊　お願い　本物件のご発注時には本図面を必ずご添付下さい。

Repeat

Webダウンロード図面

| 符号 | 年　月　日 | 訂　正　記　事 | 記入 | 点検 | 点検 | 承　認　印 | 検　図　印 | 製図印 | 尺度 | 工事名称 | 御注文主 |
|---|---|---|---|---|---|---|---|---|---|---|---|
| △ | :　: | | | | | | | | 1/20 | | |
| △ | :　: | | | | | | | 荒井 | 日付 | 図面名称 | 図面番号 |
| △ | :　: | | | | | | | | 2025年　2月　20日 | ＤＳＣ１６５ＳＷＪＷＫ２　Ｒ　総組立図 | Ｓ５７４１ＤＷＦ |