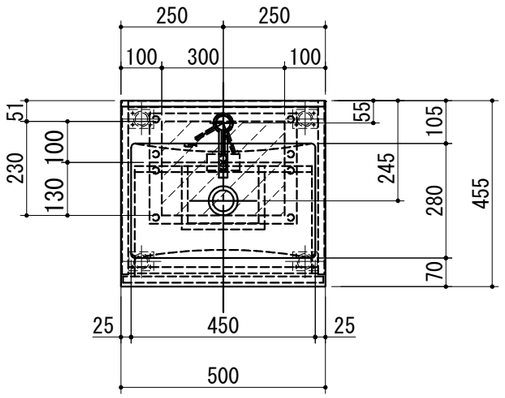

	No	名　　称	仕　　様	色
下部ユニット		カウンター	一体型ボウル	
		混合水栓	MLZ553MMXE（ミズタニバルブ工業製）	
		排水栓セット	エルボ付きSトラップ	
		キャビネット	側板外面：メラミン 背板：カラー合板 底板：ポリ合板 上かぶせ点検フタ：カラー合板	（　） ホワイト ホワイト ホワイト
		脚	伸縮式丸脚（φ３８－φ３０）	（　）
		メクラ板・ヒキマエ	外面：メラミン ライントッテ	（　） シルバー

※伸縮式丸脚：ホワイトorブラックより選択

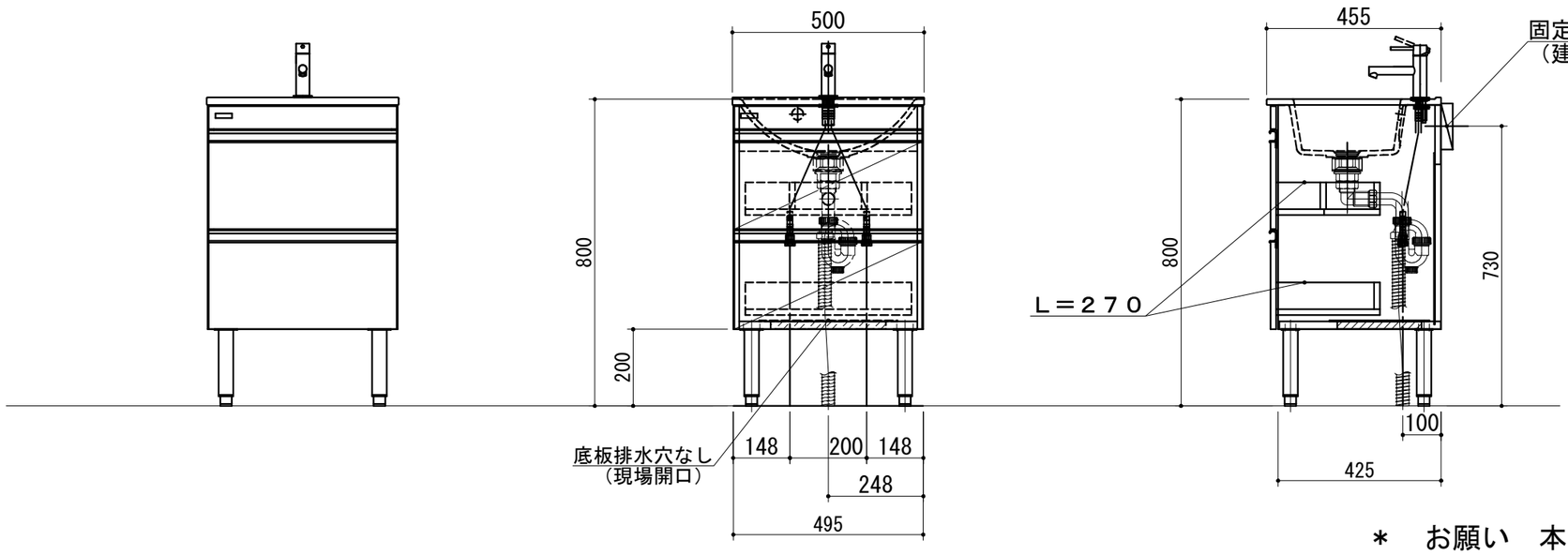

1．仕様、寸法は改良の為に予告無しに変更する場合があります。
　商品の品質、品位を高める為ですので御理解を願います。
2．給排水管の接続及び取付は別途です。

健康対応ミニキッチン

Ｆ☆☆☆☆対応商品

WEB出力

＊　お願い　本物件のご発注時には本図面を必ずご添付下さい。

Repeat

Webダウンロード図面

符号	年　月　日	訂　正　記　事	記入	点検	点検	承　認　印			検　図　印		製図印
△										荒井	タイ
△											
△											

尺度	工事名称	御注文主
1/15		
日付 2025年　6月 20日	図面名称 洗面台　セグンド　ＳＥＧ０５０　総組立図	図面番号 ＳＥＧ０５０