	No	名　　称	仕　　様	色
下部ユニット		カウンター	一体型ボウル	
		混合水栓	MLZ553MMXE（ミズタニバルブ工業製）	
		排水栓セット	エルボ付きSトラップ	
		キャビネット	側板両面：シート貼り化粧板 手掛け部前板：シート貼り化粧板 背板・底板：ポリ合板 上かぶせ点検フタ：カラー合板	PF-06 PF-06 ホワイト ホワイト
		メクラ板・ヒキマエ	外面：シート貼り化粧板	（　　）
		配管カバー	外面：ポリ合板	グレー

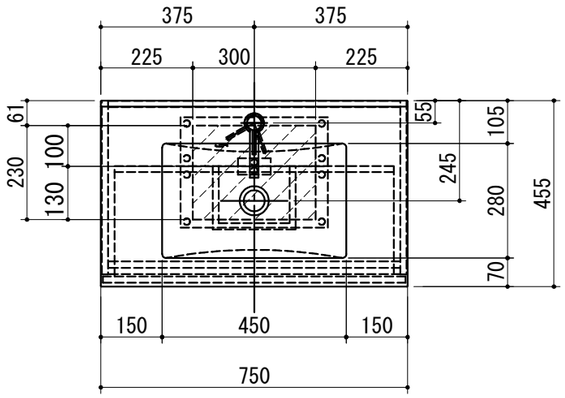

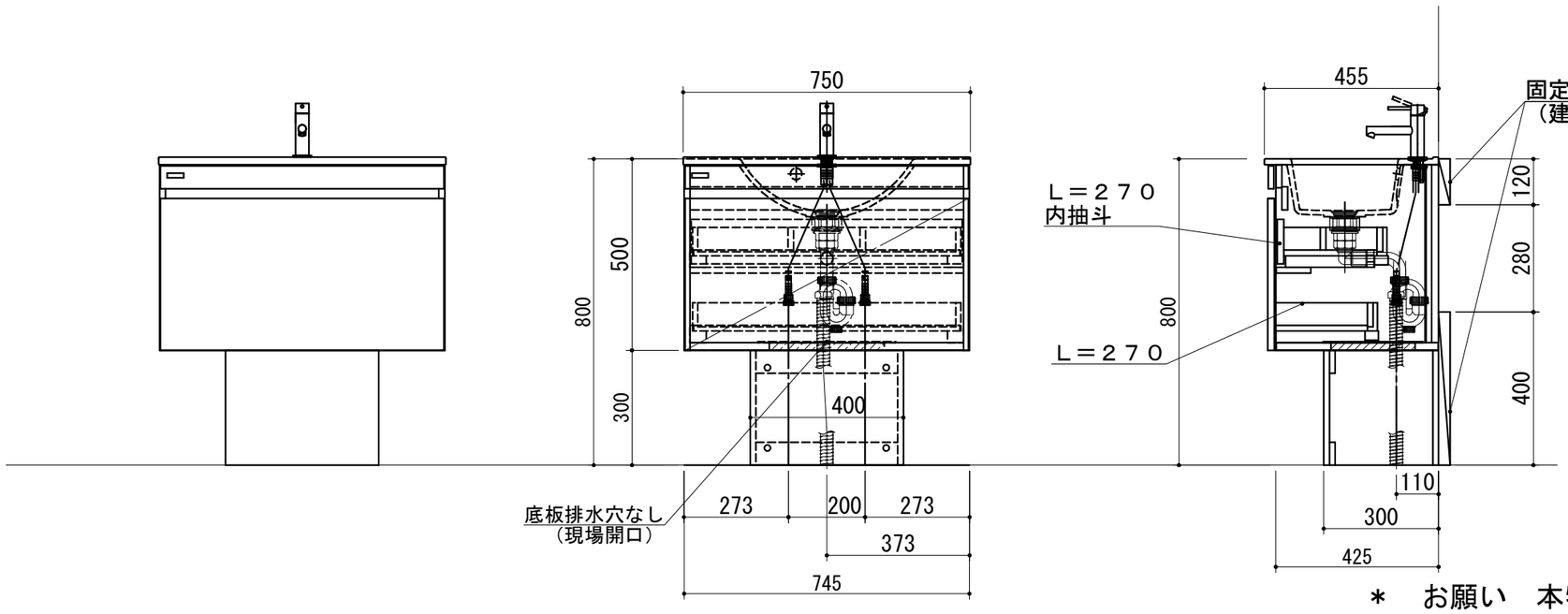

1．仕様、寸法は改良の為に予告無しに変更する場合があります。
　　商品の品質、品位を高める為ですので御理解を願います。
2．給排水管の接続及び取付は別途です。

健康対応ミニキッチン

Ｆ☆☆☆☆対応商品

WEB出力

＊　お願い　本物件のご発注時には本図面を必ずご添付下さい。

Repeat

Webダウンロード図面

符号	年　月　日	訂　正　記　事	記入	点検	点検	承　認　印	検　図　印	製図印	尺度	工事名称	御注文主
△									1/15		
△							荒井	タイ	日付 2025年 6月 20日	図面名称 洗面台　テルセラ　ＴＥＲ０７５　総組立図	図面番号 ＴＥＲ０７５
△											